WA IR ST

Соединение ... IR, сталь

Свойства

Область применения	Присоединительная арматура для металлических шлангов
Соединение 1	Резьбовая муфта с цилиндрической, дюймовой внутренней резьбой
Норма	DIN EN 10226 / ISO 7-1
Конструкция	прямые
Материал	сталь (свариваемая)



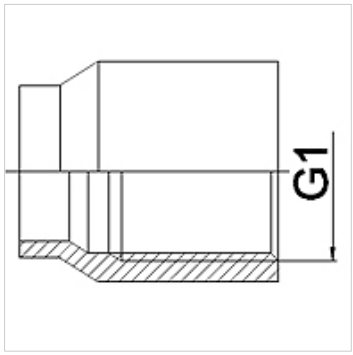

Указания по заказу

Другие варианты исполнения по запросу

Изделие

Наименование	DN	G1
WA 006 IR ST	6	Rp 1/4"
WA 010 IR ST	10	Rp 3/8"
WA 013 IR ST	13	Rp 1/2"
WA 020 IR ST	20	Rp 3/4"
WA 025 IR ST	25	Rp 1"
WA 032 IR ST	32	Rp 1.1/4"
WA 040 IR ST	40	Rp 1.1/2"
WA 050 IR ST	50	Rp 2"
WA 065 IR ST	65	Rp 2.1/2"
WA 080 IR ST	80	Rp 3"

Варианты изделия

WA IR	Соединение ... IR, ковкий чугун, Ковкий чугун
WA IR RG	Соединение ... IR, литейная оловянно-цинковая бронза, Литейная оловянно-цинковая бронза
WA IR VA	Соединение ... IR, VA, нержавеющая сталь

Несмотря на тщательную проверку мы не может исключить ошибки, поэтому мы не берем на себя ответственность за содержащуюся информацию.