WA AR

Соединение ... AR, сталь

Свойства

Область применения	Присоединительная арматура для металлических шлангов
Соединение 1	Гаечная резьба BSP
Форма уплотнения 1	Плоск. уплотн.
Норма	ISO 228-1
Сокращение	DKR-плоск.
Конструкция	прямые
Материал	сталь (свариваемая)



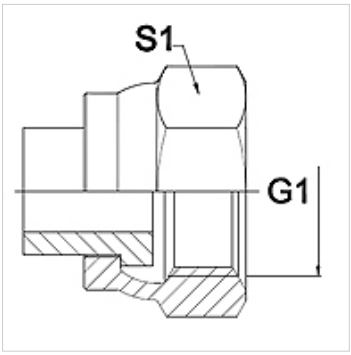

Указание

Указанные размеры под ключ являются ориентировочными значениями!

Указания по заказу

Другие варианты исполнения по запросу

Изделие

Наименование	DN	PN (бар)	G1	S1 (mm)
WA 006 AR	6	350	G 1/4"	19,0
WA 010 AR	10	350	G 3/8"	22,0
WA 013 AR	13	315	G 1/2"	27,0
WA 016 AR	16	315	G 5/8"	30,0
WA 020 AR	20	250	G 3/4"	32,0
WA 025 AR	25	200	G 1"	41,0
WA 032 AR	32	160	G 1.1/4"	50,0
WA 040 AR	40	125	G 1.1/2"	55,0
WA 050 AR	50	80	G 2"	70,0

Варианты изделия

WA AR VA	Соединение ... AR, VA, нержавеющая сталь

Несмотря на тщательную проверку мы не может исключить ошибки, поэтому мы не берем на себя ответственность за содержащуюся информацию.