HK 1P GIIA

Шестеренный насос Размер 1 GIIA

HANSA-FLEX

Свойства

Окружность центров отверстий на напорной стороне	30 / M6
Окружность центров отверстий на стороне всасывания	30 / M6
Материал	Корпус: алюминий Передний фланец, торцевая крышка: Алюминий



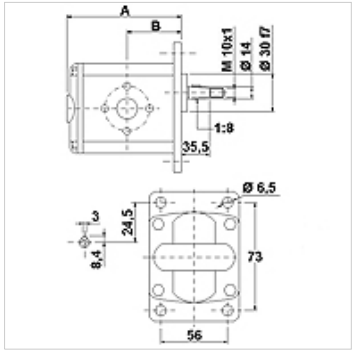

Описание

Европейский стандартный насос – посадочный размер 73 x 56 – Ø 30 – конический вал 1:8
– фланцевое соединение

Указания по заказу

Другие модификации насосов поставляются по запросу

Изделие

Наименование	VFU (куб. см) (cc)	p1 max. (bar)	p2 max. (bar)	p3 max. (bar)	A (mm)	B (mm)	Направление вращения	Частота вращения min. (rpm)	Частота вращения max. (rpm)	Вес (kg)
HK 1P 16 11 GIIA	0,91	240	260	280	77,1	37,3	левовращающий	700	6000	0,95
HK 1P 16 12 GIIA	0,91	240	260	280	77,1	37,3	правовращающий	700	6000	0,95
HK 1P 17 11 GIIA	1,17	250	270	290	78,0	37,8	левовращающий	700	6000	0,97
HK 1P 17 12 GIIA	1,17	250	270	290	78,0	37,8	правовращающий	700	6000	0,97
HK 1P 18 11 GIIA	1,56	250	270	290	79,5	38,5	левовращающий	700	6000	1,01
HK 1P 18 12 GIIA	1,56	250	270	290	79,5	38,5	правовращающий	700	6000	1,01
HK 1P 20 11 GIIA	2,08	250	270	290	81,5	39,5	левовращающий	700	6000	1,03
HK 1P 20 12 GIIA	2,08	250	270	290	81,5	39,5	правовращающий	700	6000	1,03
HK 1P 21 11 GIIA	2,60	250	270	290	83,5	40,5	левовращающий	700	6000	1,06
HK 1P 21 12 GIIA	2,60	250	270	290	83,5	40,5	правовращающий	700	6000	1,06
HK 1P 23 11 GIIA	3,12	240	260	290	85,5	41,5	левовращающий	700	6000	1,09
HK 1P 23 12 GIIA	3,12	240	260	290	85,5	41,5	правовращающий	700	6000	1,09
HK 1P 25 11 GIIA	3,64	240	260	290	87,5	42,5	левовращающий	700	6000	1,12
HK 1P 25 12 GIIA	3,64	240	260	290	87,5	42,5	правовращающий	700	6000	1,12
HK 1P 27 11 GIIA	4,16	240	260	290	89,5	43,5	левовращающий	700	6000	1,17
HK 1P 27 12 GIIA	4,16	240	260	290	89,5	43,5	правовращающий	700	6000	1,17
HK 1P 29 11 GIIA	4,94	240	260	290	92,5	45,0	левовращающий	700	6000	1,20
HK 1P 29 12 GIIA	4,94	240	260	290	92,5	45,0	правовращающий	700	6000	1,20
HK 1P 31 11 GIIA	5,85	190	260	290	96,0	46,8	левовращающий	700	5000	1,26
HK 1P 31 12 GIIA	5,85	190	260	290	96,0	46,8	правовращающий	700	5000	1,26
HK 1P 32 11 GIIA	6,50	190	260	290	98,5	48,0	левовращающий	700	5000	1,30
HK 1P 32 12 GIIA	6,50	190	260	290	98,5	48,0	правовращающий	700	5000	1,30
HK 1P 34 11 GIIA	7,54	190	210	260	102,5	50,0	левовращающий	700	5000	1,36
HK 1P 34 12 GIIA	7,54	190	210	260	102,5	50,0	правовращающий	700	5000	1,36
HK 1P 36 11 GIIA	9,88	170	190	230	111,5	54,5	левовращающий	700	4000	1,50
HK 1P 36 12 GIIA	9,88	170	190	230	111,5	54,5	правовращающий	700	4000	1,50

VFU = рабочий объем за 1 об. – p1 = постоянное давление – p2 = рабочее давление – p3 = предельное давление

Несмотря на тщательную проверку мы не может исключить ошибки, поэтому мы не берем на себя ответственность за содержащуюся информацию.

Принадлежности

WDA	Соединение для насоса (3 отверстия), угол 90°
WDS	Соединение для насоса (3 отверстия), угол 90°
F	Соединение для насоса (4 отверстия)
FE	Соединение для насоса (4 отверстия)

Несмотря на тщательную проверку мы не может исключить ошибки, поэтому мы не берем на себя ответственность за содержащуюся информацию.