# HK 2P ExxA

## Шестеренный насос Размер 2 EOOA / EPOA / EQPA

HANSA-FLEX

### Свойства

| | |
|---|---|
| **Окружность центров отверстий на напорной стороне** | 30 / M6 при рабочем объеме до 22,8 куб. см/об.<br>40 / M8 при рабочем объеме от 26,2 куб. см/об. |
| **Окружность центров отверстий на стороне всасывания** | 30 / M6 при рабочем объеме до 10,8 куб. см/об.<br>40 / M8 при рабочем объеме от 14,4 куб. см/об. |
| **Материал** | Корпус: алюминий<br>Передний фланец, торцевая крышка: Алюминий |



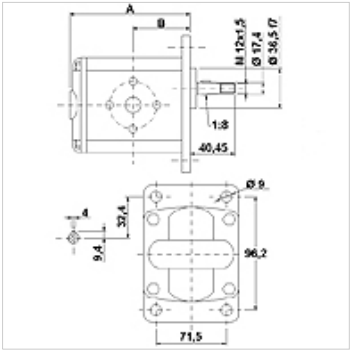


### Описание

Европейский стандартный насос – посадочный размер 96,2 x 71,5 – Ø 36,5 – конический вал
1:8 – фланцевое соединение

### Указания по заказу

Другие модификации насосов поставляются по запросу

### Изделие

| Наименование | VFU (cc) | p1 max. (bar) | p2 max. (bar) | p3 max. (bar) | A (mm) | B (mm) | Направление вращения | Частота вращения min. (rpm) | Частота вращения max. (rpm) | Вес (kg) |
|---|---|---|---|---|---|---|---|---|---|---|
| **HK 2P 41 01 EOOA** | 4,2 | 260 | 280 | 300 | 87,2 | 41,7 | левовращающий | 700 | 3500 | 2,20 |
| **HK 2P 41 02 EOOA** | 4,2 | 260 | 280 | 300 | 87,2 | 41,7 | правовращающий | 700 | 3500 | 2,20 |
| **HK 2P 43 01 EOOA** | 6,0 | 260 | 280 | 300 | 90,2 | 43,2 | левовращающий | 700 | 3500 | 2,30 |
| **HK 2P 43 02 EOOA** | 6,0 | 260 | 280 | 300 | 90,2 | 43,2 | правовращающий | 700 | 3500 | 2,30 |
| **HK 2P 45 01 EOOA** | 8,4 | 260 | 280 | 300 | 94,2 | 45,2 | левовращающий | 700 | 3500 | 2,40 |
| **HK 2P 45 02 EOOA** | 8,4 | 260 | 280 | 300 | 94,2 | 45,2 | правовращающий | 700 | 3500 | 2,40 |
| **HK 2P 47 01 EOOA** | 10,8 | 260 | 280 | 300 | 98,2 | 47,2 | левовращающий | 700 | 3500 | 2,50 |
| **HK 2P 47 02 EOOA** | 10,8 | 260 | 280 | 300 | 98,2 | 47,2 | правовращающий | 700 | 3500 | 2,50 |
| **HK 2P 49 01 EPOA** | 14,4 | 250 | 270 | 290 | 104,2 | 50,2 | левовращающий | 700 | 3500 | 2,70 |
| **HK 2P 49 02 EPOA** | 14,4 | 250 | 270 | 290 | 104,2 | 50,2 | правовращающий | 700 | 3500 | 2,70 |
| **HK 2P 51 01 EPOA** | 16,8 | 230 | 250 | 270 | 108,2 | 52,2 | левовращающий | 700 | 3500 | 2,80 |
| **HK 2P 51 02 EPOA** | 16,8 | 230 | 250 | 270 | 108,2 | 52,2 | правовращающий | 700 | 3500 | 2,80 |
| **HK 2P 53 01 EPOA** | 19,2 | 210 | 230 | 250 | 112,2 | 54,2 | левовращающий | 700 | 3000 | 2,90 |
| **HK 2P 53 02 EPOA** | 19,2 | 210 | 230 | 250 | 112,2 | 54,2 | правовращающий | 700 | 3000 | 2,90 |
| **HK 2P 55 01 EPOA** | 22,8 | 200 | 220 | 240 | 118,2 | 57,2 | левовращающий | 700 | 3000 | 3,05 |
| **HK 2P 55 02 EPOA** | 22,8 | 200 | 220 | 240 | 118,2 | 57,2 | правовращающий | 700 | 3000 | 3,05 |
| **HK 2P 57 01 EQPA** | 26,2 | 170 | 190 | 210 | 122,2 | 59,2 | левовращающий | 700 | 3000 | 3,15 |
| **HK 2P 57 02 EQPA** | 26,2 | 170 | 190 | 210 | 122,2 | 59,2 | правовращающий | 700 | 3000 | 3,15 |
| **HK 2P 61 01 EQPA** | 34,2 | 160 | 180 | 200 | 137,2 | 66,7 | левовращающий | 700 | 2500 | 3,60 |
| **HK 2P 61 02 EQPA** | 34,2 | 160 | 180 | 200 | 137,2 | 66,7 | правовращающий | 700 | 2500 | 3,60 |
| **HK 2P 59 01 EQPA** | 30,0 | 150 | 170 | 190 | 130,2 | 63,2 | левовращающий | 700 | 2500 | 3,40 |
| **HK 2P 59 02 EQPA** | 30,0 | 150 | 170 | 190 | 130,2 | 63,2 | правовращающий | 700 | 2500 | 3,40 |
| **HK 2P 63 01 EQPA** | 39,6 | 140 | 160 | 180 | 146,2 | 71,2 | левовращающий | 700 | 2000 | 3,80 |
| **HK 2P 63 02 EQPA** | 39,6 | 140 | 160 | 180 | 146,2 | 71,2 | правовращающий | 700 | 2000 | 3,80 |

VFU = рабочий объем за 1 об. – p1 = постоянное давление – p2 = рабочее давление – p3 = предельное давление

### Принадлежности

| | |
|---|---|
| **WDA** | Соединение для насоса (3 отверстия), угол 90° |
| **WDS** | Соединение для насоса (3 отверстия), угол 90° |

*Несмотря на тщательную проверку мы не может исключить ошибки, поэтому мы не берем на себя ответственность за содержащуюся информацию.*

## Дополнительные элементы

| | |
|---|---|
| **HK MPK** | Таблица выбора комбинаций "двигатель-насос" для шестеренных насосов |

*Несмотря на тщательную проверку мы не может исключить ошибки, поэтому мы не берем на себя ответственность за содержащуюся информацию.*