HK 2P ExxA

Шестеренный насос Размер 2 EOOA / EPOA / EQPA

HANSA FLEX

Свойства

Окружность центров отверстий на напорной стороне	30 / M6 при рабочем объеме до 22,8 куб. см/об. 40 / M8 при рабочем объеме от 26,2 куб. см/об.
Окружность центров отверстий на стороне всасывания	30 / M6 при рабочем объеме до 10,8 куб. см/об. 40 / M8 при рабочем объеме от 14,4 куб. см/об.
Материал	Корпус: алюминий Передний фланец, торцевая крышка: Алюминий

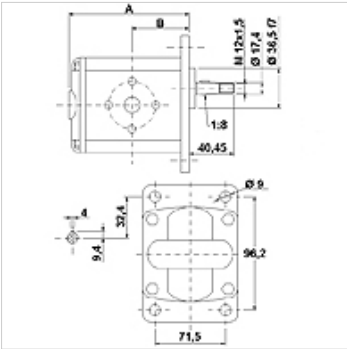

Описание

Европейский стандартный насос – посадочный размер 96,2 x 71,5 – Ø 36,5 – конический вал 1:8 – фланцевое соединение

Указания по заказу

Другие модификации насосов поставляются по запросу

Изделие

Наименование	VFU (cc)	p1 max. (bar)	p2 max. (bar)	p3 max. (bar)	A (mm)	B (mm)	Направление вращения	Частота вращения min. (rpm)	Частота вращения max. (rpm)	Вес (kg)
HK 2P 41 01 EOOA	4,2	260	280	300	87,2	41,7	левовращающий	700	3500	2,20
HK 2P 41 02 EOOA	4,2	260	280	300	87,2	41,7	правовращающий	700	3500	2,20
HK 2P 43 01 EOOA	6,0	260	280	300	90,2	43,2	левовращающий	700	3500	2,30
HK 2P 43 02 EOOA	6,0	260	280	300	90,2	43,2	правовращающий	700	3500	2,30
HK 2P 45 01 EOOA	8,4	260	280	300	94,2	45,2	левовращающий	700	3500	2,40
HK 2P 45 02 EOOA	8,4	260	280	300	94,2	45,2	правовращающий	700	3500	2,40
HK 2P 47 01 EOOA	10,8	260	280	300	98,2	47,2	левовращающий	700	3500	2,50
HK 2P 47 02 EOOA	10,8	260	280	300	98,2	47,2	правовращающий	700	3500	2,50
HK 2P 49 01 EPOA	14,4	250	270	290	104,2	50,2	левовращающий	700	3500	2,70
HK 2P 49 02 EPOA	14,4	250	270	290	104,2	50,2	правовращающий	700	3500	2,70
HK 2P 51 01 EPOA	16,8	230	250	270	108,2	52,2	левовращающий	700	3500	2,80
HK 2P 51 02 EPOA	16,8	230	250	270	108,2	52,2	правовращающий	700	3500	2,80
HK 2P 53 01 EPOA	19,2	210	230	250	112,2	54,2	левовращающий	700	3000	2,90
HK 2P 53 02 EPOA	19,2	210	230	250	112,2	54,2	правовращающий	700	3000	2,90
HK 2P 55 01 EPOA	22,8	200	220	240	118,2	57,2	левовращающий	700	3000	3,05
HK 2P 55 02 EPOA	22,8	200	220	240	118,2	57,2	правовращающий	700	3000	3,05
HK 2P 57 01 EQPA	26,2	170	190	210	122,2	59,2	левовращающий	700	3000	3,15
HK 2P 57 02 EQPA	26,2	170	190	210	122,2	59,2	правовращающий	700	3000	3,15
HK 2P 61 01 EQPA	34,2	160	180	200	137,2	66,7	левовращающий	700	2500	3,60
HK 2P 61 02 EQPA	34,2	160	180	200	137,2	66,7	правовращающий	700	2500	3,60
HK 2P 59 01 EQPA	30,0	150	170	190	130,2	63,2	левовращающий	700	2500	3,40
HK 2P 59 02 EQPA	30,0	150	170	190	130,2	63,2	правовращающий	700	2500	3,40
HK 2P 63 01 EQPA	39,6	140	160	180	146,2	71,2	левовращающий	700	2000	3,80
HK 2P 63 02 EQPA	39,6	140	160	180	146,2	71,2	правовращающий	700	2000	3,80

VFU = рабочий объем за 1 об. – p1 = постоянное давление – p2 = рабочее давление – p3 = предельное давление

Принадлежности

WDA	Соединение для насоса (3 отверстия), угол 90°
WDS	Соединение для насоса (3 отверстия), угол 90°

Несмотря на тщательную проверку мы не может исключить ошибки, поэтому мы не берем на себя ответственность за содержащуюся информацию.

Дополнительные элементы

HK MPK	Таблица выбора комбинаций "двигатель-насос" для шестеренных насосов