HK CDB

Плоская, самостопорящаяся гайка для стопора поршня

Свойства

Материал Сталь

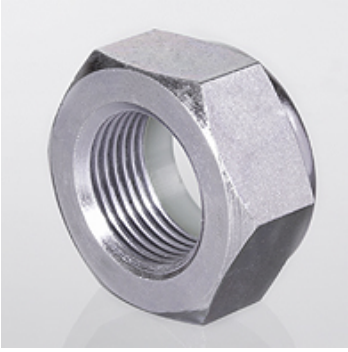

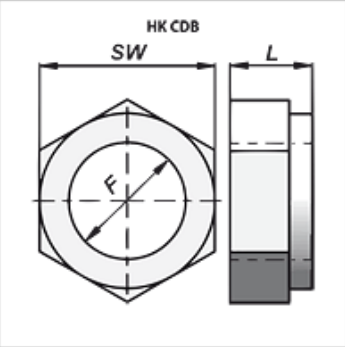

Изделие

Наименование	F	L (mm)	SW (mm)	Вес (kg)
HK CDB 000 2015	M 20x1,5	18	30	0,06
HK CDB 000 2420	M 24x2	21	36	0,10
HK CDB 000 2720	M 27x2	23	41	0,18

Несмотря на тщательную проверку мы не может исключить ошибки, поэтому мы не берем на себя ответственность за содержащуюся информацию.