HK EPMS

Геролерный мотор EPMS

Свойства

Соединение	Патрубки подачи масла: A + B = G 1/2"; слив = G 1/4"
Исполнение	Стандартный вариант Type "C" with standard seal Four hole flange bolt circle 106,4 вал Ø 32мм
Входное и обратное давление с трубопроводом для слива масла max.	210 bar

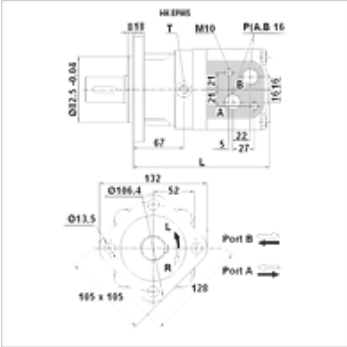

Указание

Рекомендуется выполнить общее подключение трубопровода для слива масла!

Изделие

Наименование	Расход max. (L/min)	Объем двигателя (cc)	Частота вращения min. (rpm)	Частота вращения max. (rpm)	Крутящий момент max. (N-m)	Перепад давления max. (bar)	Pmax. at 0-100 rpm (bar)	Pmax. at 100-300 rpm (bar)	Pmax. at 300 rpm (bar)	L (mm)	Вес (kg)
HK EPMS 080 C	65	80,5	10	810	200	175	100	50	20	166	9,8
HK EPMS 100 C	75	100,0	10	750	290	175	100	50	20	169	10,0
HK EPMS 125 C	75	125,7	8	600	370	175	100	50	20	174	10,3
HK EPMS 160 C	75	159,7	8	470	460	150	100	50	20	180	10,7
HK EPMS 200 C	75	200,0	8	375	460	140	100	50	20	187	11,1
HK EPMS 250 C	75	250,0	8	300	500	125	100	50	-	195	11,6
HK EPMS 315 C	75	314,9	8	240	540	120	100	50	-	207	12,3
HK EPMS 400 C	75	397,0	8	185	580	100	100	50	-	221	13,2

max. pressure on shaft seal (without leak oil line) or pressure in leak oil line – Значения вращающего момента и перепадов давления указаны для режима непрерывной эксплуатации. – pmax. = макс. давление

Принадлежности

HK V0 590 Шоковый клапан

Запасные части

HK EP DS Комплект уплотнений для гидравлического планетарного мотора

Несмотря на тщательную проверку мы не может исключить ошибки, поэтому мы не берем на себя ответственность за содержащуюся информацию.