HK EPMT

Геролерный мотор EPMT

Свойства

Соединение	Патрубки подачи масла: A + B = G 3/4"; слив = G 1/4"
Исполнение	Стандартный вариант Type "C" with standard seal Four hole flange bolt circle 160 вал Ø 40мм, длина 79мм
Входное и обратное давление с трубопроводом для слива масла max.	210 bar

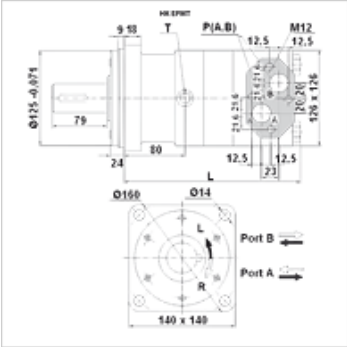

Указание

Рекомендуется выполнить общее подключение трубопровода для слива масла!

Изделие

Наименование	Расход max. (L/min)	Объем двигателя (cc)	Частота вращения min. (rpm)	Частота вращения max. (rpm)	Крутящий момент max. (N-m)	Перепад давления max. (bar)	Pmax. at 0-100 rpm (bar)	Pmax. at 100-300 rpm (bar)	Pmax. at 300 rpm (bar)	L (mm)	Вес (kg)
HK EPMT 160 C	100	161,1	10	625	470	200	75	40	20	190	20,0
HK EPMT 200 C	125	201,4	10	625	590	200	75	40	20	195	22,5
HK EPMT 250 C	125	251,8	10	500	730	200	75	40	20	201	21,5
HK EPMT 315 C	125	326,3	10	380	950	200	75	40	20	211	22,0
HK EPMT 400 C	125	410,9	10	305	1080	180	75	40	20	221	23,0
HK EPMT 500 C	125	523,6	10	240	1220	160	75	40	-	235	24,0

max. pressure on shaft seal (without leak oil line) or pressure in leak oil line – Значения вращающего момента и перепадов давления указаны для режима непрерывной эксплуатации. – pmax. = макс. давление

Принадлежности

HK V0 590 Шоковый клапан

Запасные части

HK EP DS Комплект уплотнений для гидравлического планетарного мотора

Несмотря на тщательную проверку мы не может исключить ошибки, поэтому мы не берем на себя ответственность за содержащуюся информацию.