HK K0

Шестеренный насос Размер 0 K0

Свойства

Материал	Корпус: алюминий Передний фланец, торцевая крышка: Алюминий
Соединение крышки на стороне всасывания	G 1/4"
Фланцевое соединение на напорной стороне	Ø 5,00

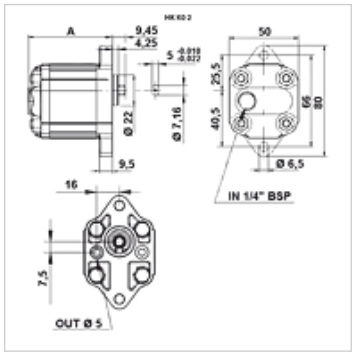

Описание

Европейский стандартный насос – посадочный размер 66 – Ø 22 – плоскошлицевой вал

Указания по заказу

Другие модификации насосов поставляются по запросу

Изделие

Наименование	VFU (куб. см) (cc)	p1 max. (bar)	p2 max. (bar)	p3 max. (bar)	A (mm)	Направление вращения	Частота вращения min. (rpm)	Частота вращения max. (rpm)	Вес (kg)
HK K 01	0,25	220	240	260	56,0	левовращающий	700	9000	0,41
HK K 02	0,45	220	240	260	58,0	левовращающий	700	9000	0,42
HK K 03	0,57	220	240	260	59,0	левовращающий	700	9000	0,43
HK K 04	0,76	220	240	260	60,0	левовращающий	700	9000	0,44
HK K M1	0,17	220	240	260	55,0	левовращающий	700	9000	0,40

VFU = рабочий объем за 1 об. – p1 = постоянное давление – p2 = рабочее давление – p3 = предельное давление

Несмотря на тщательную проверку мы не может исключить ошибки, поэтому мы не берем на себя ответственность за содержащуюся информацию.