HK PVPC

Аксиально-поршневой насос PVPC



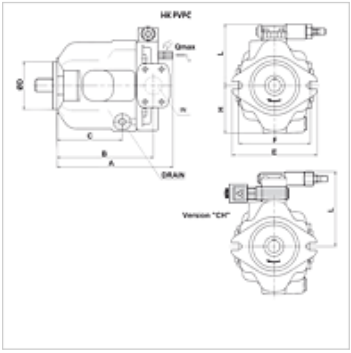

Указание

Модификация "C" = насос с ручным регулятором давления
Модификация "CH" = насос с ручным регулятором давления и управляемым сбросом давления (выпуск воздуха), 3/2-ходовой электромагнитный седельный клапан 24 В DC, NO

Описание

Насосы с регулируемым объемом подачи
низкий уровень шума
регулятор давления с ручной настройкой
Вал с призматической шпонкой (22,22 для 29 см3; 25,38 для 45 см3; 31,75 для 73 и 90 см3)
Направление вращения: правовращающий

Изделие

Наименование	VF-U (cc)	n min. (rpm)	n max. (rpm)	p2 max. (bar)	p3 max. (bar)	Всасывающее соединение SAE	Напорное соединение SAE	A (mm)	B (mm)	C (mm)	Ø D (mm)	E (mm)	F (mm)	H (mm)	L (mm)	Вес (kg)
HK PVPC C 3029 1D	29	600	3000	280	350	1.1/4"	3/4"	216	182,7	116,2	101,6	174	146	88,5	117	18
HK PVPC C 4046 1D	46	600	2600	280	350	1.1/2"	1"	248	206,0	139,5	101,6	174	146	97,5	125	24
HK PVPC C 5073 1D	73	600	2200	280	350	2"	1.1/4"	276	235,0	158,0	127,0	213	180	112,5	139	35
HK PVPC C 5090 1D	90	600	2200	250	315	2"	1.1/4"	276	235,0	158,0	127,0	213	180	112,5	139	35
HK PVPC CH 3029 1D	29	600	3000	280	350	1.1/4"	3/4"	216	182,7	116,2	101,6	174	146	88,5	144	18
HK PVPC CH 4046 1D	46	600	2600	280	350	1.1/2"	1"	248	206,0	139,5	101,6	174	146	97,5	153	24
HK PVPC CH 5073 1D	73	600	2200	280	350	2"	1.1/4"	276	235,0	158,0	127,0	213	180	112,5	166	35
HK PVPC CH 5090 1D	90	600	2200	250	315	2"	1.1/4"	276	235,0	158,0	127,0	213	180	112,5	166	35

VFU = рабочий объем за 1 об. – p2 = рабочее давление – p3 = предельное давление – n = число оборотов

Принадлежности

HK PVPC CONTROL	Venting valve unit

Несмотря на тщательную проверку мы не может исключить ошибки, поэтому мы не берем на себя ответственность за содержащуюся информацию.