# HK SH

Цилиндр с пустотелым поршнем 700 бар

## Свойства

| | |
|---|---|
| **Исполнение** | Закаленная головка блока цилиндров<br>Хромированные поршни<br>Пружинный возвратный механизм |
| **Рабочее давление** | макс. 700 бар |
| **Материал** | Сталь |
| **Комплект поставки** | с быстродействующей муфтой 3/8"-18 NPT |

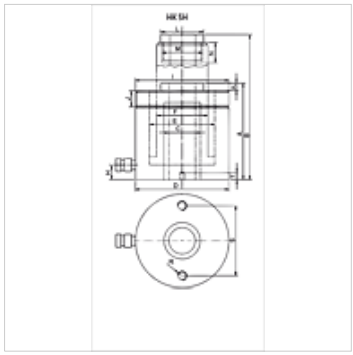

## Указание

Attention: Please observe separate safety precautions for working with 700 bar equipment (see technical information)!

## Описание

Цилиндры с пустотелым поршнем используются для управления давлением и тягой.
Простое крепление при помощи резьбы на корпусе цилиндра
Поршневые маслосъёмные кольца для предотвращения загрязнений
Возможность замены опорной головки

## Изделие

| Наименовани | | | Ход | Пло-щадь | A | B | C | D | E | F | H | I | J | K | L | M | N | R | S | T | Об-ъем | Вес |
|---|---|---|---|---|---|---|---|---|---|---|---|---|---|---|---|---|---|---|---|---|---|---|
| | (kN) | (t) | (mm) | (cm2) | (mm) | (mm) | (mm) | (mm) | (mm) | (mm) | (mm) | | (mm) | (mm) | (mm) | | (mm) | | (mm) | (mm) | (cc) | (kg) |
| **HK SH 01204** | 121,0 | 12 | 40 | 17,6 | 124 | 164 | 20,5 | 75 | 55 | 40 | 19 | 2.3/4" -16 | 30 | 2,5 | 55 | M28 x 1,5 | 7 | 5/16" -18 | 50,8 | 12 | 70 | 4,0 |
| **HK SH 01208** | 121,0 | 12 | 76 | 17,6 | 176 | 252 | 20,5 | 75 | 55 | 40 | 19 | 2.3/4" -16 | 30 | 2,5 | 55 | M28 x 1,5 | 18 | 5/16" -18 | 50,8 | 12 | 134 | 4,8 |
| **HK SH 02215** | 217,0 | 22 | 150 | 32,0 | 318 | 468 | 27,0 | 105 | 75 | 56 | 23 | 3.7/8" -12 | 38 | 2,5 | 48 | 1.9/16"-16 | 8 | 3/8" -16 | 83,0 | 15 | 474 | 18,0 |
| **HK SH 03006** | 301,8 | 30 | 64 | 44,0 | 197 | 261 | 33,4 | 120 | 90 | 68 | 26 | 4.1/2" -12 | 42 | 4,0 | 55 | 1.13/16" -16 | 22 | 3/8" -16 | 92,2 | 17 | 281 | 13,2 |
| **HK SH 03015** | 301,8 | 30 | 150 | 44,0 | 322 | 472 | 33,0 | 120 | 90 | 68 | 26 | 4.1/2" -12 | 42 | 4,0 | 55 | 1.13/16" -16 | 9 | 3/8" -16 | 92,0 | 17 | 660 | 23,5 |
| **HK SH 06008** | 578,2 | 60 | 76 | 84,2 | 253 | 329 | 54,0 | 165 | 125 | 95 | 31 | 6.1/4" -12 | 48 | 4,0 | 80 | 2.3/4" -16 | 22 | 1/2" -13 | 130,3 | 14 | 640 | 32,3 |

*Несмотря на тщательную проверку мы не может исключить ошибки, поэтому мы не берем на себя ответственность за содержащуюся информацию.*