HK SZ
Поворотные цапфы SZ

Свойства

Материал ST 52.3 (FE510)



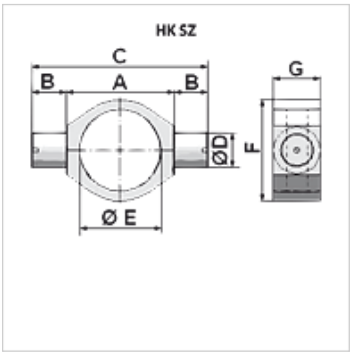

Указание

погрешность ØE <= 100: +0,2; погрешность ØE > 100: +0,4
Основные части и цапфы поставляются незакрепленными и должны быть предварительно сварены

Изделие

Наименование	A (mm)	B (mm)	C (mm)	F (mm)	G (mm)	Ø D (mm)	Ø E (mm)	Вес (kg)
HK SZ 80	132	40	212,0	133	50	40	95	3,8
HK SZ 100	160	50	260,0	159	65	50	115	5,1

Несмотря на тщательную проверку мы не может исключить ошибки, поэтому мы не берем на себя ответственность за содержащуюся информацию.