HK THERMO EJ

Температурный трансмиттер для реле уровня и температуры

Свойства

Исполнение	Температурный преобразователь с PT 100
Рабочее напряжение	24 В пост.тока
Применение	для реле уровня и температуры HK 64EJ

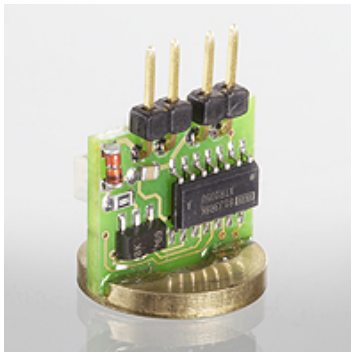

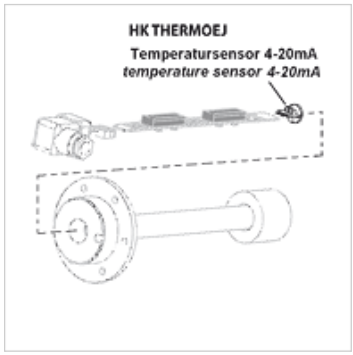

Указание

Установка и сборка должны выполняться только квалифицированным персоналом.
Контакты для измерения уровня или температурные датчики должны соединяться с платой чистыми и свободными от масла.
Для безупречной работы температурных датчиков важно, чтобы они прилегали к днищу погружной трубы без воздушного зазора. Следует убедиться, что плата вставлена в погружную трубу до упора и была зафиксирована.

Описание

выходной сигнал 4 - 20мА
для монтажа на контактной пластине реле уровня и температуры HK64EJ

Изделие

Наименование	Вес (kg)
HK THERMOLOG 4EJ	0,2

Является принадлежностью к следующим изделиям

HK 64EJ	Реле уровня и температуры HK 64EJ

Несмотря на тщательную проверку мы не может исключить ошибки, поэтому мы не берем на себя ответственность за содержащуюся информацию.