HK TKO / TKS

Температурный контакт для реле уровня и температуры

Свойства

Контактная нагрузка max.	24 VA
Ток переключения max.	1,0 A
Гистерезис	10 K ± 3 K
Применение	для реле уровня и температуры HK 64EJ

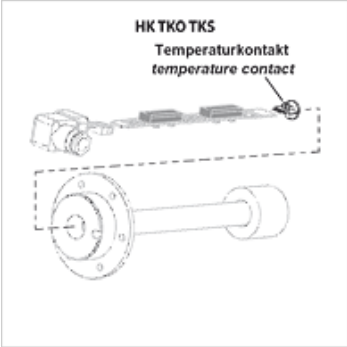

Указание

Установка и сборка должны выполняться только квалифицированным персоналом.
Контакты для измерения уровня или температурные датчики должны соединяться с платой чистыми и свободными от масла.
Для безупречной работы температурных датчиков важно, чтобы они прилегали к днищу погружной трубы без воздушного зазора. Следует убедиться, что плата вставлена в погружную трубу до упора и была зафиксирована.

Описание

для монтажа на контактной пластине реле уровня и температуры HK64EJ

Изделие

Наименование	Точка переключения (°C)	Напряжение	Функция переключения	Вес (kg)
HK TKO 50 RD EJ	50	24 В	размыкающий контакт	0,01
HK TKO 60 RD EJ	60	24 В	размыкающий контакт	0,01
HK TKO 70 RD EJ	70	24 В	размыкающий контакт	0,01
HK TKO 80 RD EJ	80	24 В	размыкающий контакт	0,01
HK TKS 50 RD EJ	50	24 В	замыкающий контакт	0,01
HK TKS 60 RD EJ	60	24 В	замыкающий контакт	0,01
HK TKS 70 RD EJ	70	24 В	замыкающий контакт	0,01
HK TKS 80 RD EJ	80	24 В	замыкающий контакт	0,01

Является принадлежностью к следующим изделиям

HK 64EJ	Реле уровня и температуры HK 64EJ

Несмотря на тщательную проверку мы не может исключить ошибки, поэтому мы не берем на себя ответственность за содержащуюся информацию.