HK W / HK X

Ручной насос 700 бар

Свойства

Исполнение	внутренний редукционный клапан
Рабочее давление	макс. 700 бар
Соединения	Внутренняя резьба 3/8" NPT

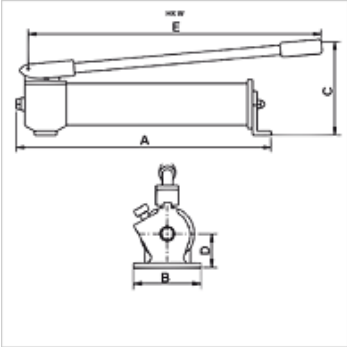

Указание

Ручные насосы типа "W" для управления цилиндрами одностороннего действия, одно соединение

Ручные насосы типа "X" с распределительным клапаном для управления цилиндрами двойного действия,

два соединения

Attention: Please observe separate safety precautions for working with 700 bar equipment (see technical information)!

Описание

Для цилиндров с большим объемом масла рекомендуется применение 2-ступенчатых насосов.

После фиксации рукоятку ее можно использовать как ручку для переноски.

Изделие

Наименование	Полезный объем масла (cc)	Уров-ни	Объем, ступень 1 max. (cc)	Объем, ступень 2 max. (cc)	Давление, ступень 1 max. (bar)	Давление, ступень 2 max. (bar)	A (mm)	B (mm)	C (mm)	D (mm)	E (mm)	Вес (kg)
HK W 10707	660,0	1	2,6	-	700	-	500	100	150	40	560	5,0
HK W 20707	660,0	2	8,1	2,0	20	700	500	100	150	40	560	5,0
HK W 11207	1200,0	1	2,6	-	700	-	545	100	175	40	560	6,0
HK W 21207	1200,0	2	8,1	2,0	20	700	545	100	175	40	560	6,0
HK W 22307	2200,0	2	13,2	2,2	20	700	560	106	210	55	560	11,0
HK X 02307	2200,0	2	13,2	2,2	20	700	625	106	210	55	560	14,0

Принадлежности

NY 2100	Термопластичный шланг сверхвысокого давления
GKS	Резиновая защита от изломов
PNY 2100 HN	Прессуемый ниппель, AGN
PHY 2100	Прессуемая обойма, NY 2100
SKL HN SP	Подвижная половина резьбовой муфты
SKL ZUBS SP	Пылезащита для SKL...SP
SKF IN SP	Жесткая половина резьбовой муфты
SKF ZUBS SP	Пылезащита для SKF...SP

Несмотря на тщательную проверку мы не может исключить ошибки, поэтому мы не берем на себя ответственность за содержащуюся информацию.