HK ZRV 02 / ZRE 02

Обратный клапан

Свойства

Исполнение	Клапан блочного монтажа
Рабочее давление	макс. 315 бар
Соединение	ISO/Cetop 05 NG10

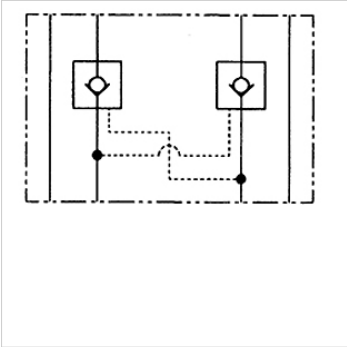

Указание

Эти клапаны должны быть отрегулированы по прецедентным случаям

Описание

Клапан блочного монтажа для установки при многослойном вертикальном сопряжении
с клапанами ISO/Cetop 05 NG10

Указания по заказу

Другие клапаны блочного монтажа по запросу

Изделие

Наименование	действует в канале	Объемный поток max. (L/min)	Исполнение	Высота пластины (mm)	Вес (kg)
HK ZRV P02	P	100,0	с непосредственной настройкой	36	2,8
HK ZRE AB02 E1	A + B	120,0	управляемый коэффициент регулирования перепуском 1: 6	50	2,8
HK ZRE A02 E1	A	120,0	управляемый коэффициент регулирования перепуском 1: 6	50	2,8
HK ZRE B02 E1	B	120,0	управляемый коэффициент регулирования перепуском 1: 6	50	2,8

Несмотря на тщательную проверку мы не может исключить ошибки, поэтому мы не берем на себя ответственность за содержащуюся информацию.