KF-DI

Центрирующее кольцо, алюминий/FKM (FPM)

Свойства

Применение	Уплотнительные компоненты для соединения при помощи малых фланцев
Исполнение	Центрирующее кольцо из алюминия с кольцом круглого сечения из Витона FKM (FPM)
Норма	DIN 28403 ISO 2861
Материал	Центрирующее кольцо из алюминия O-Ring: FKM (FPM)
Область температур	алюминий от -156 °C до 150 °C FKM (FPM) von -20 °C bis 200 °C

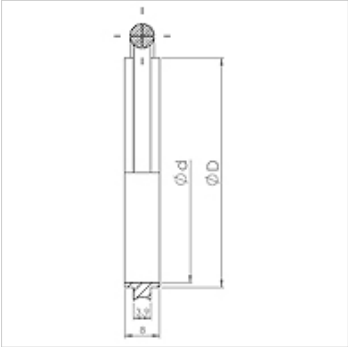

Указание

Диапазон давления от 10−7 мбар до 2,5 бар

Указания по заказу

Другие варианты исполнения по запросу

Изделие

Наименование	DN	D (mm)	d (mm)
KF-DI 010	10	12,0	10,0
KF-DI 016	16	17,0	16,0
KF-DI 020	20	22,0	20,0
KF-DI 025	25	26,0	25,0
KF-DI 032	32	34,0	32,0
KF-DI 040	40	41,0	40,0
KF-DI 050	50	52,0	50,0

Несмотря на тщательную проверку мы не может исключить ошибки, поэтому мы не берем на себя ответственность за содержащуюся информацию.