WA AFS

Соединение ... AFS, сталь

Свойства

Область применения	Присоединительная арматура для металлических шлангов
Соединение 1	Метрическая гаечная резьба
Форма уплотнения 1	Наружный конус 24°
Норма	подходит для контрсоединения согласно DIN 2353 / DIN EN ISO 8434-1
Сокращение	DKS
Конструкция	прямые
Серия	Тяжелый
Материал	Сталь



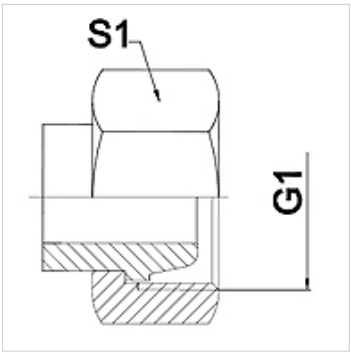

Указание

Сварная конструкция выполняется только из высококачественной стали

Указанные размеры под ключ являются ориентировочными значениями!

Указания по заказу

Другие варианты исполнения по запросу

Изделие

Наименование	DN	PN (бар)	G1	Серия	S1 (mm)
WA 004 AFS	4	630	M 16 x 1,5	8S	19,0
WA 006 AFS	6	630	M 18 x 1,5	10 S	22,0
WA 008 AFS	8	630	M 20 x 1,5	12 S	24,0
WA 010 AFS	10	630	M 22 x 1,5	14 S	27,0
WA 013 AFS	13	400	M 24 x 1,5	16 S	30,0
WA 016 AFS	16	400	M 30 x 2	20 S	36,0
WA 020 AFS	20	400	M 36 x 2	25 S	41,0
WA 025 AFS	25	250	M 42 x 2	30 S	50,0
WA 032 AFS	32	250	M 52 x 2	38 S	60,0

Варианты изделия

WA AFS VA	Соединение ... AFS, VA, нержавеющая сталь

Несмотря на тщательную проверку мы не может исключить ошибки, поэтому мы не берем на себя ответственность за содержащуюся информацию.