BK-1 F

Гильза цилиндра, BK-1-F

Свойства

Модель	Не требующий обслуживания подшипник скольжения с ПТФЭ-напылением
pv	Продолжительный режим работы: 1,8 Н/мм2 x м/с Кратковременный режим работы: 3,6 Н/мм2 x м/с
допустимая нагрузка	статично: 250 Н/мм2 низкая скорость скольжения: 140 Н/мм2 вращение, колебание 55 Н/мм2
скорость скольжения	Сухой ход: 2 м/с гидродинамический режим: >2 м/с
коэффициент теплового расширения	параллельно поверхности кольца: 11 x 10-6 K-1 перпендикулярно поверхности: 30 x 10-6 K-1
коэффициент теплопроводности	> 40 Вт (м x K)-1
Температура min.	-200 °C
Температура max.	270 °C
Удельное давление	250 (≤ Н/мм2)
Материал	Стальная спинка с напыленным пористым бронзовым покрытием с последующей накаткой на бронзовый слой смеси ПТФЭ со свинцом
Защита поверхности	оцинкованный или омедненный
Применение	Втулки BK-1 могут быть использованы для передаточных, вращательных и колебательных движений Штоковая направляющая для пневматических и гидравлических цилиндров Крепежные проушины пневматических и гидравлических цилиндров подъемно-транспортного оборудования, текстильного оборудования, автомобилей...
Норма	ISO 3547 DIN 1494

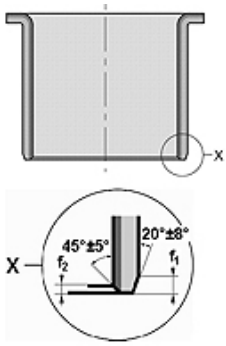

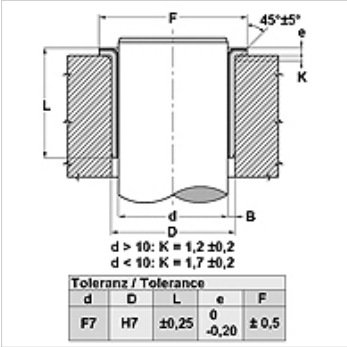

Указание

Учитывать глубину шероховатости вала Ra < 0,4 мкм.

Учитывать твердость вала 350 < HB < 600.

Описание

Возможно применение при сухом ходе, не требует технического обслуживания

Поглощение шума и колебаний.

Возможность использования в гидродинамических условиях

Высокая допустимая нагрузка.

Хорошая устойчивость к воздействию химических элементов

Хорошая устойчивость к трению и износу.

Отсутствует движение рывками.

Широкий диапазон температур.

Высокая скорость скольжения.

Не поглощает воду.

Незначительный зазор при эксплуатации.

Очень компактный.

Изделие

Наименование	d (mm)	D (mm)	L (mm)	e (mm)	F (mm)	f1 (mm)	f2 (mm)
BK-1- 06 070 F	6	8	7,0	1,0	12	0,5	0,3
BK-1- 10 120 F	10	12	12,0	1,0	18	0,5	0,3
BK-1- 12 120 F	12	14	12,0	1,0	20	0,5	0,3
BK-1- 14 120 F	14	16	12,0	1,0	22	0,5	0,3
BK-1- 15 120 F	15	17	12,0	1,0	23	0,5	0,3

Несмотря на тщательную проверку мы не может исключить ошибки, поэтому мы не берем на себя ответственность за содержащуюся информацию.

BK-1 F

Гильза цилиндра, BK-1-F

Изделие

Наименование	d (mm)	D (mm)	L (mm)	e (mm)	F (mm)	f1 (mm)	f2 (mm)
BK-1- 15 170 F	15	17	17,0	1,0	23	0,5	0,3
BK-1- 18 120 F	18	20	12,0	1,0	26	0,5	0,3
BK-1- 18 170 F	18	20	17,0	1,0	26	0,5	0,3
BK-1- 20 115 F	20	23	11,5	1,5	31	0,8	0,4
BK-1- 20 165 F	20	23	16,5	1,5	31	0,8	0,4
BK-1- 20 215 F	20	23	21,5	1,5	31	0,8	0,4
BK-1- 25 165 F	25	28	16,5	1,5	36	0,8	0,4
BK-1- 25 215 F	25	28	21,5	1,5	36	0,8	0,4
BK-1- 30 160 F	30	34	16,0	2,0	42	1,0	0,5
BK-1- 30 260 F	30	34	26,0	2,0	42	1,0	0,5
BK-1- 35 160 F	35	39	16,0	2,0	49	1,0	0,5
BK-1- 35 260 F	35	39	26,0	2,0	49	1,0	0,5

Несмотря на тщательную проверку мы не может исключить ошибки, поэтому мы не берем на себя ответственность за содержащуюся информацию.