# CH3

Поршневая шевронная манжета CH3

HANSA FLEX

## Свойства

| | |
|---|---|
| **Модель** | Поршневая шевронная манжета |
| **Рабочее давление** | до 400 бар |
| **Скорость скольжения max.** | 0,5 m/s |
| **Температура min.** | -30 °C |
| **Температура max.** | 110 °C |
| **Рабочие среды** | Минеральные масла<br>Водные эмульсии |
| **Монтаж** | на многоблочных поршнях |
| **Материал** | (1) запорное кольцо: армированный тканью нитрильный каучук<br>(2) шевронная манжета: армированный тканью нитрильный каучук<br>(3) опорное кольцо: Полиформальдегид / смола на основе полибензотиазола |
| **Применение** | Гидравлика |

| Toleranz / Tolerance | | | |
|---|---|---|---|
| D | d | d1 | L |
| H9 / e8 | h11 | 0/-0,30 | 0/+0,30 |

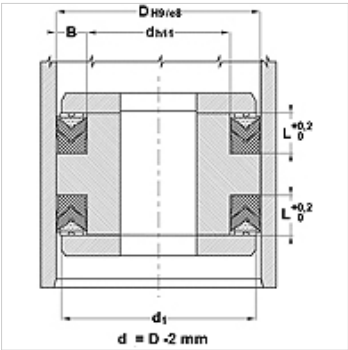


## Описание

высокая термостойкость

Для сложных условий эксплуатации как, например, резкое изменение давления.

Сильные колебания, плохое качество покрытия.

## Указания по заказу

При особых условиях эксплуатации (жидкость, температура, давление ...), обращайтесь, пожалуйста к нам.

Возможно использование другого материала: фторкаучук.

## Изделие

| Наименование | D (mm) | d (mm) | L (mm) |
|---|---|---|---|
| **CH3-030** | 30 | 20 | 9,3 |
| **CH3-032** | 32 | 20 | 10,9 |
| **CH3-040** | 40 | 25 | 11,5 |
| **CH3-045** | 45 | 30 | 11,5 |
| **CH3-050** | 50 | 35 | 11,5 |
| **CH3-055** | 55 | 40 | 11,5 |
| **CH3-060** | 60 | 45 | 11,5 |
| **CH3-063** | 63 | 48 | 13,0 |
| **CH3-065** | 65 | 50 | 13,0 |
| **CH3-070** | 70 | 50 | 15,2 |
| **CH3-080** | 80 | 60 | 15,2 |
| **CH3-090** | 90 | 70 | 21,2 |
| **CH3-100** | 100 | 80 | 21,2 |
| **CH3-110** | 110 | 90 | 21,2 |
| **CH3-115** | 115 | 95 | 21,2 |
| **CH3-125** | 125 | 100 | 25,8 |
| **CH3-140** | 140 | 115 | 25,8 |
| **CH3-150** | 150 | 120 | 29,0 |
| **CH3-160** | 160 | 130 | 29,0 |
| **CH3-180** | 180 | 150 | 31,5 |
| **CH3-200** | 200 | 170 | 33,5 |
| **CH3-225** | 225 | 195 | 33,5 |
| **CH3-250** | 250 | 220 | 33,5 |
| **CH3-300** | 300 | 270 | 33,5 |

*Несмотря на тщательную проверку мы не может исключить ошибки, поэтому мы не берем на себя ответственность за содержащуюся информацию.*