GA FPM

Скребковая манжета, GA-FPM

Свойства

Модель	Скребковая манжета
Скорость скольжения max.	0,5 m/s
Температура min.	-20 °C
Температура max.	200 °C
Рабочие среды	Минеральные масла Водные эмульсии
Монтаж	впрессовывается в открытый паз
Материал	(1) втулка: Сталь Скребковая манжета: Фторкаучук
Применение	Гидравлика

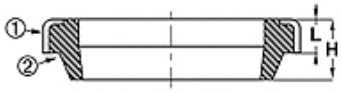

Toleranz / Tolerance		
d	D	L
h11	H8	+0,20 0

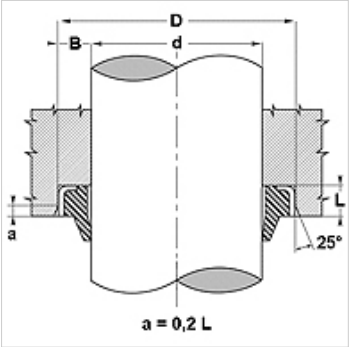

Описание

Компактные размеры
внешнее металлическое кольцо предотвращает проникновение загрязнений.
Простое решение.

Указания по заказу

При особых условиях эксплуатации (жидкость, температура, давление ...),
обращайтесь, пожалуйста к нам.

Изделие

Наименование	d (mm)	D (mm)	L (mm)	H (mm)
GA 16 22-3 FPM	16	22	3,0	4
GA 25 35-7 FPM	25	35	7,0	10
GA 30 40-7 FPM	30	40	7,0	10
GA 32 45-4 FPM	32	45	4,0	8
GA 45 55-7 FPM	45	55	7,0	10
GA 45 60-7 FPM	45	60	7,0	10
GA 50 56-5 FPM	50	56	5,0	8
GA 60 70-7 FPM	60	70	7,0	10
GA 63 75-7 FPM	63	75	7,0	10
GA 70 80-7 FPM	70	80	7,0	10

Несмотря на тщательную проверку мы не может исключить ошибки, поэтому мы не берем на себя ответственность за содержащуюся информацию.