# IBF

Уплотнение штока, IBF

## Свойства

| | |
|---|---|
| **Модель** | U-образное уплотнение для штока |
| **Рабочее давление** | до 400 бар |
| **Скорость скольжения max.** | 0,5 m/s |
| **Температура min.** | -30 °C |
| **Температура max.** | 80 °C |
| **Рабочие среды** | Минеральные масла |
| **Монтаж** | в закрытых пазах |
| **Применение** | Гидравлика |
| **Материал** | (2) уплотнение: Полиуретан<br>Опорное кольцо: ПОМ |

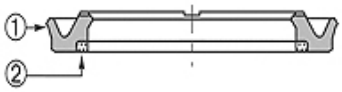


| Toleranz / Tolerance | | |
|---|---|---|
| d | D | L |
| H8 / f7 | H9 | +0,20<br>0 |

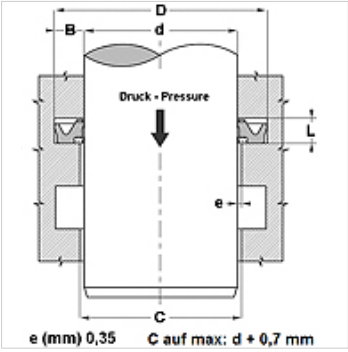


## Описание

Компактные размеры
высокая стойкость к истиранию
в качестве буферного уплотнения.

## Изделие

| Наименование | D (mm) | D (mm) | d (mm) | L (mm) |
|---|---|---|---|---|
| **IBF 40** | 55,5 | - | 40 | 6,3 |
| **IBF 50** | 65,5 | - | 50 | 6,3 |
| **IBF 55** | 70,5 | - | 55 | 6,3 |
| **IBF 60** | 75,5 | - | 60 | 6,3 |
| **IBF 65** | 80,5 | - | 65 | 6,3 |
| **IBF 70** | 85,5 | - | 70 | 6,3 |
| **IBF 75** | 90,5 | - | 75 | 6,3 |
| **IBF 80** | 95,5 | - | 80 | 6,3 |
| **IBF 85** | 100,5 | - | 85 | 6,3 |
| **IBF 95** | 110,5 | - | 95 | 6,3 |
| **IBF 100** | 115,5 | - | 100 | 6,3 |
| **IBF 140** | - | 155 | 140 | 6,3 |

*Несмотря на тщательную проверку мы не может исключить ошибки, поэтому мы не берем на себя ответственность за содержащуюся информацию.*