UWR

Двойная скребковая манжета, UWR

Свойства

Модель	Двойной скребок
Скорость скольжения max.	0,5 m/s
Температура min.	-30 °C
Температура max.	110 °C
Рабочие среды	Минеральные масла Вода
Монтаж	сложить скребковую манжету по форме подковы и вдавить ее в приемный паз
Материал	Нитрильный каучук
Применение	Гидравлика

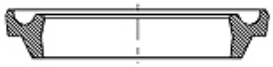

Toleranz / Tolerance			
d	D	L	C
H11	+0,20 0	+0,10 0	+0,20 0

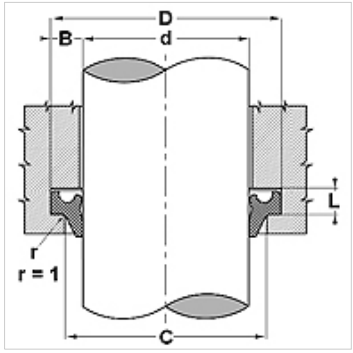

Описание

простой монтаж.
удаляет также утечку масла в полости сальниковой коробки

Указания по заказу

При особых условиях эксплуатации (жидкость, температура, давление ...),
обращайтесь, пожалуйста к нам.
Изготовление скребковых манжет с диаметром от 20 до 510 мм возможно в кратчайшие сроки.
Возможно использование другого материала: фторкаучук.

Изделие

Наименование	D (mm)	d (mm)	L (mm)	C (mm)
UWR 470 80	20,6	12,0	5,3	15,0
UWR 620 87	22,6	16,0	3,8	19,0
UWR 781 10	28,6	20,0	5,3	23,0
UWR 118 149	38,6	30,0	5,3	33,0
UWR 137 169	43,6	35,0	5,3	38,0
UWR 157 188	48,6	40,0	5,3	43,0
UWR 165 196	50,0	42,0	5,3	45,0
UWR 177 208	53,6	45,0	5,3	48,0
UWR 255 287	73,6	65,0	5,3	68,0
UWR 260 292	74,6	66,0	5,3	69,0
UWR 301 348	88,7	76,5	7,1	82,5
UWR 307 362	92,2	78,0	7,1	85,0

Несмотря на тщательную проверку мы не может исключить ошибки, поэтому мы не берем на себя ответственность за содержащуюся информацию.