AC OR TUBO GR

Кольцо круглого сечения, кондиционерное оборудование TUBO

Свойства

Модель	Уплотнительное кольцо
Подходит для	Для следующих хладагентов R134a R404a
Температура min.	-40 °C
Температура max.	150 °C
Материал	Хлоропрен (неопрен)



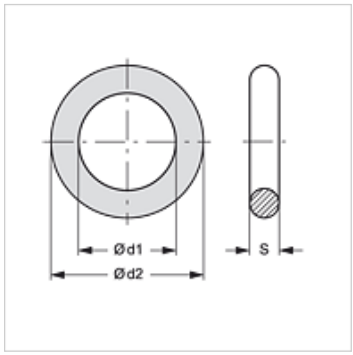

Изделие

Наименование	Ø d1 (mm)	Ø d2 (mm)	S (mm)
AC OR TUBO 08 GR	7,6	11,16	1,78
AC OR TUBO 10 GR	10,8	14,36	1,78
AC OR TUBO 13 GR	14,0	17,56	1,78
AC OR TUBO 16 GR	17,2	20,76	1,78

Является принадлежностью к следующим изделиям

ACN AO	Ниппель системы AC-CLIP, трубное соединение
ACN AO 45	Ниппель системы AC-CLIP, трубное соединение, угол 45°
ACN AO 45 BN	Ниппель AC-CLIP, трубн. соедин. с питающ.клап-м для низк.давл., уг.45°
ACN AO 90	Ниппель системы AC-CLIP, трубное соединение, угол 90°
ACN AO 90 BHL	Ниппель AC-CLIP, трубн. соедин. с питающ.клап-м для выс. давл., уг.90°
ACN AO 90 BNL	Ниппель AC-CLIP, трубн. соедин. с питающ.клап-м для низк.давл., уг.90°
ACN AO BH	Ниппель системы AC-CLIP, с питающим клапаном для высокого давления
ACN AO BN	Ниппель системы AC-CLIP, с питающим клапаном для низкого давления
ACN DF	Ниппель системы AC-CLIP для компрессора DENSO, фланец
ACN DF 90	Ниппель системы AC-CLIP для компрессора DENSO, фланец, угол 90°
ACN FO	Ниппель системы AC-CLIP, для фланцевого монтажа
ACN FO 45	Ниппель системы AC-CLIP, для фланцевого монтажа, угол 45°
ACN FO 90	Ниппель системы AC-CLIP, для фланцевого монтажа, угол 90°
ACN FO MF	Ниппель системы AC-CLIP, трубное соединение с фланцем
ACN FO MF 45	Ниппель системы AC-CLIP, трубное соединение с фланцем, угол 45°
ACN FO MF 90	Ниппель системы AC-CLIP, трубное соединение с фланцем, угол 90°

Несмотря на тщательную проверку мы не может исключить ошибки, поэтому мы не берем на себя ответственность за содержащуюся информацию.