PA 700 SF6 PLUS

Пресс-арматура, SFS

Свойства

Область применения	Прессуемая арматура для шлангов HD 700 PLUS
Соединение 1	Фланцевое соединение SAE 6000 PSI
Форма уплотнения 1	Плоское уплотнение с кольцом круглого сечения SF
Сокращение	SFS
Норма	SAE J518 ISO 6162-2
Способ заделки	С защитой от вырывания (Interlok)
Комплект поставки	Прессуемый ниппель + прессуемая обойма
Материал	Сталь
Защита поверхности	Гальваническое покрытие



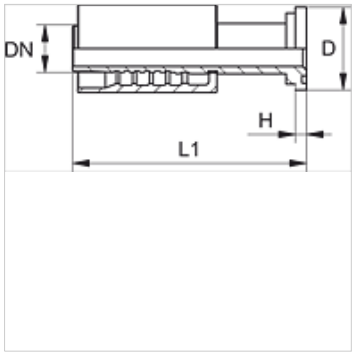

Изделие

Наименование	DN	Размер	Дюймы	Размер фланца	Рабочее давление (bar)	D (mm)	H (mm)	L1 (mm)	L2 (mm)
PA 720 SF6 PLUS	19	12	3/4"	3/4"	420,0	41,3	8,8	110,6	-
PA 720 SF6 25 PLUS	19	12	3/4"	1"	420,0	47,6	9,6	118,2	-
PA 725 SF6 PLUS	25	16	1"	1"	420,0	47,6	9,6	134,0	-
PA 725 SF6 32 PLUS	25	16	1"	1.1/4"	420,0	54,0	10,5	134,9	-
PA 732 SF6 25 PLUS	31	20	1.1/4"	1"	420,0	47,6	9,6	166,4	-
PA 732 SF6 PLUS	31	20	1.1/4"	1.1/4"	420,0	54,0	10,5	145,2	-
PA 732 SF6 L 115 PLUS	31	20	1.1/4"	1.1/4"	420,0	54,0	10,5	189,9	115,0
PA 732 SF6 40 PLUS	31	20	1.1/4"	1.1/2"	420,0	63,5	12,6	162,0	-
PA 740 SF6 PLUS	38	24	1.1/2"	1.1/2"	420,0	63,5	12,6	203,0	-
PA 750 SF6 PLUS	51	32	2"	2"	420,0	79,4	12,6	200,8	-

Несмотря на тщательную проверку мы не может исключить ошибки, поэтому мы не берем на себя ответственность за содержащуюся информацию.