TW-T MG

Арматура топливозаправщика, латунь

Свойства

Область применения	Топливозаправщик
Соединение 1	Шланговое соединение
Соединение 2	Наружная резьба BSP, цилиндрическая
Модель	со стопорным буртом
Норма	DIN EN 14 420-5
Материал	Латунь

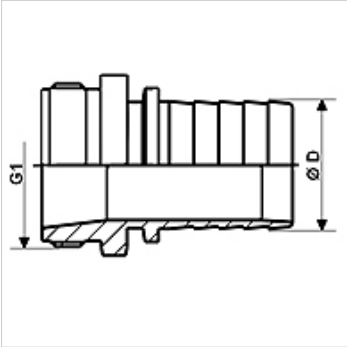

Изделие

Наименование	DN*	Ø D (mm)	G1	Макс. рабочее давление (bar)
TW-T 12 13 MG	13	13,4	G 1/2" -14	16
TW-T 34 19 MG	19	19,4	G 3/4" -14	16
TW-T 10 25 MG	25	25,4	G 1" -11	16
TW-T 114 32 MG	31	32,4	G 1.1/4" -11	16
TW-T 112 38 MG	38	38,4	G 1.1/2" -11	16
TW-T 20 50 MG	50	50,4	G 2" -11	16
TW-T 212 63 MG	63	63,4	G 2.1/2" -11	16
TW-T 30 75 MG	75	75,4	G 3" -11	16
TW-T 40 100 MG	100	100,4	G 4" -11	16

DN = номинальный диаметр, номинальный внутренний диаметр

Принадлежности

KS AL	Зажимной элемент, алюминий
KS FIX AL	Зажимной элемент для фиксирования штифтом, алюминий

Является принадлежностью к следующим изделиям

TW	Шланг для топливозаправщика
TW OW	Шланг для топливозаправщика без спирали

Несмотря на тщательную проверку мы не может исключить ошибки, поэтому мы не берем на себя ответственность за содержащуюся информацию.