TW-TUEG MG

Арматура топливозаправщика, латунь

Свойства

Область применения	Топливозаправщик
Соединение 1	Шланговое соединение
Соединение 2	Гаечная резьба BSP
Форма уплотнения 2	Плоское уплотнение
Модель	со стопорным буртом
Норма	DIN EN 14 420-5
Комплект поставки	с плоским уплотнением из полиуретана
Материал	Латунь

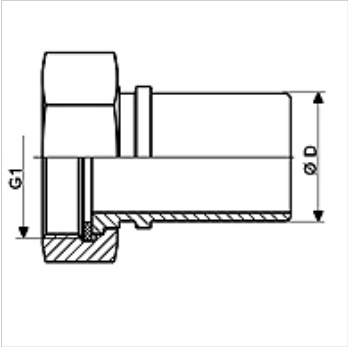

Изделие

Наименование	DN*	Ø D (mm)	G1	Макс. рабочее давление (bar)
TW-TUEG 12 13 MG	13	13,4	G 1/2" -14	16
TW-TUEG 34 19 MG	19	19,4	G 3/4" -14	16
TW-TUEG 10 25 MG	25	25,4	G 1" -11	16
TW-TUEG 114 32 MG	32	32,4	G 1.1/4" -11	16
TW-TUEG 112 35 MG	35	35,0	G 1.1/2"	16
TW-TUEG 112 38 MG	38	38,4	G 1.1/2"	16
TW-TUEG 20 38 MG	38	38,4	G 2" -11	16
TW-TUEG 20 50 MG	50	50,4	G 2" -11	16
TW-TUEG 212 63 MG	63	63,4	G 2.1/2" -11	16
TW-TUEG 30 75 MG	75	75,4	G 3" -11	16
TW-TUEG 40 100 MG	100	100,4	G 4" -11	16

DN = номинальный диаметр, номинальный внутренний диаметр

Варианты изделия

TW-TUEG VA	Арматура топливозаправщика, высококачественная сталь, нержавеющая сталь

Принадлежности

KS AL	Зажимной элемент, алюминий
KS FIX AL	Зажимной элемент для фиксирования штифтом, алюминий

Является принадлежностью к следующим изделиям

TW	Шланг для топливозаправщика
TW OW	Шланг для топливозаправщика без спирали

Несмотря на тщательную проверку мы не может исключить ошибки, поэтому мы не берем на себя ответственность за содержащуюся информацию.