TW-TUE MG

Арматура топливозаправщика, латунь

Свойства

Область применения	Топливозаправщик
Соединение 1	Шланговое соединение
Соединение 2	Гаечная резьба BSP
Форма уплотнения 2	Плоское уплотнение
Модель	со стопорным буртом
Норма	DIN EN 14 420-5
Комплект поставки	с плоским уплотнением из полиуретана
Материал	Латунь

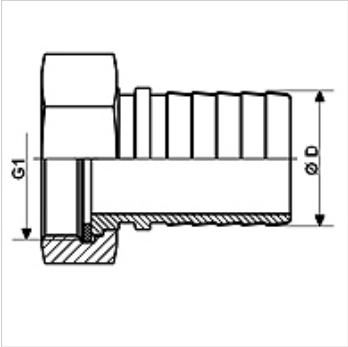

Изделие

Наименование	DN*	Ø D (mm)	G1	Макс. рабочее давление (bar)
TW-TUE 12 13 MG	13	13,4	G 1/2" -14	16
TW-TUE 34 19 MG	19	19,4	G 3/4" -14	16
TW-TUE 10 25 MG	25	25,4	G 1" -11	16
TW-TUE 114 32 MG	32	32,4	G 1.1/4" -11	16
TW-TUE 112 38 MG	35	38,4	G 1.1/2"	16
TW-TUE 20 50 MG	50	50,4	G 2" -11	16
TW-TUE 212 63 MG	63	60,4	G 2.1/2" -11	16
TW-TUE 30 75 MG	75	75,4	G 3" -11	16
TW-TUE 40 100 MG	100	100,4	G 4" -11	16

DN = номинальный диаметр, номинальный внутренний диаметр

Принадлежности

KS AL	Зажимной элемент, алюминий
KS FIX AL	Зажимной элемент для фиксирования штифтом, алюминий

Является принадлежностью к следующим изделиям

TW	Шланг для топливозаправщика
TW OW	Шланг для топливозаправщика без спирали

Несмотря на тщательную проверку мы не может исключить ошибки, поэтому мы не берем на себя ответственность за содержащуюся информацию.