HK FI AD MV

Адсорбирующий фильтр, многоразовый с клапаном

Свойства

Исполнение	Многоразовый с фильтром с активированным углём, с клапанами встроенный фильтрующий элемент 3 мкм
Соединение	внизу
Расположение	вертикально
Область температур	-40 °C до +70 °C
Материал	Корпус: алюминий и акриловое стекло Уплотнение: БНК

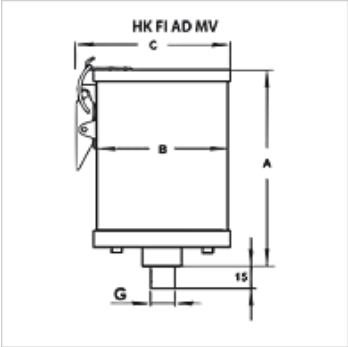

Указание

Design bases are medium, air flow rate or clunk pick-up volume.
Другие варианты корпуса из алюминия или высококачественной стали, а также для агрессивных рабочих сред поставляются по запросу.

Указания по заказу

Для монтажа на баке нужно при необходимости заказать монтажный фланец HK FI AD FS.

Дополнительная информация

В адсорбере молекулы воды, содержащиеся в воздухе, связываются в порах адсорбента (силикагель). Насыщение (заполнение) и необходимая затем замена фильтрующего патрона обозначается изменением цвета с оранжевого на зеленый.
Конструкция многоразового адсорбера обеспечивает в сочетании с активированным углем неограниченное количество регенераций используемых адсорбентов.
Дополнительно система клапанов защищает от ненужного поглощения воды из окружающего воздуха во время простоев. Это дает более длительный срок службы заполненного адсорбента.
Силикагель состоит примерно на 99 % из диоксида кремния (SiO_2) и классифицируется как синтетический, полярный и гидрофильный осушитель. Благодаря своей высокой пористости он обладает большой площадью внутренней поверхности до 800 м2/г. Это обеспечивает очень высокую водопоглощающую способность. Это обеспечивает очень высокую водопоглощающую способность.
В вентиляционных сушилках к силикагелю часто добавляют цветной индикатор. Изменение цвета указывает на содержание воды и, следовательно, степень заполнения осушителя.
Силикагель в соответствии с законодательством ЕС (постановление ЕС No 1272/2008) не классифицируется как опасное вещество. Он не подлежит обязательной маркировке в соответствии с директивами ЕС (67/548/ЕЭС и 1999/45/ЕС). Силикагель не входит в число вредных для здоровья и экологически опасных веществ.

Изделие

Наименование	Количество воздуха (L/min)	(L)	Для размера бака	(kg)	A (mm)	B (mm)	C (mm)	G	Вес (kg)
HK FI AD 005 MV N AF	5	0,12	≤ 100 л	0,3	173,0	90,0	128,0	G 3/4"	1,0
HK FI AD 010 MV N AF	10	0,20	≤ 100 л	0,5	231,0	90,0	128,0	G 3/4"	1,3
HK FI AD 020 MV N AF	20	0,36	100 - 600 л	0,9	245,0	110,0	149,0	G 3/4"	1,8
HK FI AD 040 MV N AF	40	0,56	100 - 600 л	1,4	345,0	110,0	149,0	G 3/4"	2,5
HK FI AD 100 MV N AF	100	0,76	600 - 1800 л	1,9	260,0	150,0	187,0	G 1"	3,5
HK FI AD 180 MV N AF	180	1,24	600 - 1800 л	3,1	360,0	150,0	187,0	G 1"	5,1

Количество воздуха: рекомендуемый воздухообмен для оптимальной эффективности сушки

Принадлежности

HK FI AD FS	Монтажный фланец для адсорбера
HK FI AD FS BY	Обводной фланец для адсорбера
HK FI AD FS FILL	Заправочный фланец для адсорбера

Запасные части

HK FI AD ETS	Комплект запчастей для многоразового адсорбера

Несмотря на тщательную проверку мы не может исключить ошибки, поэтому мы не берем на себя ответственность за содержащуюся информацию.