FI ND E ST

Фильтрующий элемент для фильтра низкого давления ST

Свойства

Температура min.	-25 °C
Температура max.	120 °C
Материал	Уплотнение: БНК
Рабочее давление	макс. 10 бар



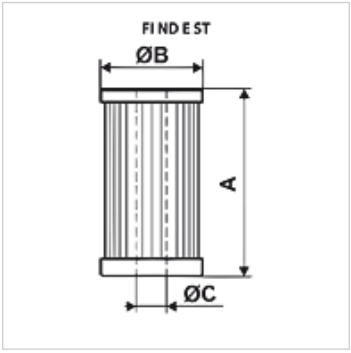

Изделие

Наименование	Тонкость фильтрации (µm)	Filter material	A (mm)	Ø B (mm)	Ø C (mm)	Вес (kg)
FI ND E ST 0010 A06	6,0	неорганический	305,0	102,0	63,5	0,5

Qмакс - макс. объемный расход

Несмотря на тщательную проверку мы не может исключить ошибки, поэтому мы не берем на себя ответственность за содержащуюся информацию.