FI BL FP

Вентиляционно-заливочный фильтр

Свойства

Исполнение	фланцевое крепление на баке, с сетчатым фильтром Тип FI BL 080 F P10 003, закрываемые
Температура min.	-25 °C
Температура max.	100 °C
Материал	хромированная сталь, уплотнение пробка
Filter material	неорганический



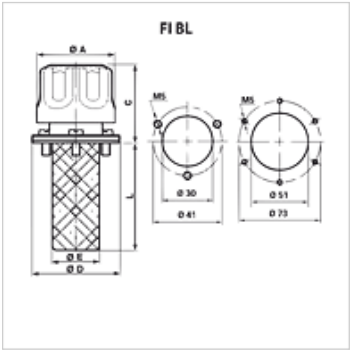

Изделие

Наименование	Тонкость фильтрации (µm)	Количество воздуха (L/min)	B (mm)	Крепле-ние	C (mm)	L (mm)	Окружность центров отверстий (mm)	Ø A (mm)	Ø D (mm)	Ø E (mm)	Отверстие в баке	Вес (kg)
FI BL 046 F P03 002	3	150	110	3 x M5	46	64,0	41	46,00	52	28	30 мм	0,10
FI BL 046 F P10 002	10	200	110	3 x M5	46	64,0	41	46,00	52	28	30 мм	0,10
FI BL 080 F P03 080	3	450	141	6 x M5	61	80,0	73	80,00	83	50	51 мм	0,33
FI BL 080 F P03 150	3	450	211	6 x M5	61	150,0	73	80,00	83	50	51 мм	0,33
FI BL 080 F P10 003	10	550	141	6 x M5	61	80,0	73	80,00	83	50	51 мм	0,33
FI BL 080 F P10 080	10	550	141	6 x M5	61	80,0	73	80,00	83	50	51 мм	0,33
FI BL 080 F P10 150	10	550	211	6 x M5	61	150,0	73	80,00	83	50	51 мм	0,33

Принадлежности

FI BL SS	Комплект гидрозащиты для воздушного сапуна

Несмотря на тщательную проверку мы не может исключить ошибки, поэтому мы не берем на себя ответственность за содержащуюся информацию.