FI BL 116

Вентиляционные и заливочные фильтры бака

Свойства

Исполнение	фланцевое крепление на баке, с сетчатым фильтром с индикатором загрязнения
Температура min.	-25 °C
Температура max.	100 °C
Материал	колпачок пластмассовый Уплотнение: БНК фильтр сетчатый из стали
Filter material	неорганический, 3 мкм
Комплект поставки	вкл. фильтрующий элемент

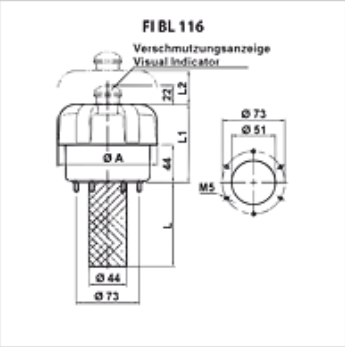

Изделие

Наименование	Количество воздуха (L/min)	Крепление	L (mm)	L1 (mm)	L2 (mm)	Окружность центров отверстий (mm)	Ø A (mm)	Отверстие в баке	Вес (kg)
FI BL 116 F P03 001	1600	6 x M5	108,0	91,0	55,0	73	116,00	51 мм	0,46
FI BL 116 F P03 002	2150	6 x M5	108,0	155,0	55,0	73	116,00	51 мм	0,60

Запасные части

FI BL E MP	Фильтрующий элемент фильтра системы вентиляции

Несмотря на тщательную проверку мы не может исключить ошибки, поэтому мы не берем на себя ответственность за содержащуюся информацию.