# K-WTEH KOMBI PC-BEHAELTER H ABLV

Combination service units with polycarbonate bowl and manual drain valve

HANSA FLEX

## Свойства

| | |
|---|---|
| **Входное давление** | Max. 16 bar (polycarbonate bowl), Max. 25 bar (metal bowl) |
| **Температура среды** | max. 50 °C |
| **Температура окружающей среды** | Max. 50 °C |
| **Размер пор в фильтрующем элементе** | 50 µm |
| **Набивочный материал** | Нитрильный каучук |
| **Корпус** | Die-cast zinc, Spring bonnet; PA |
| **Капельная насадка** | PA |
| **Измерение расхода воздуха** | At P1 = 8 bar, P2 = 6 bar and pressure drop Δp = 1 bar |



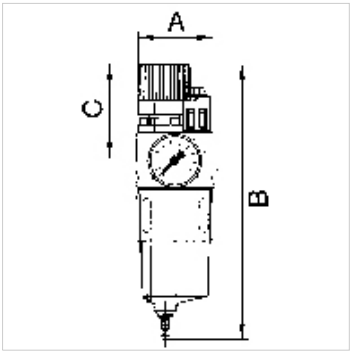


## Указание

Прочие данные только по запросу.

## Описание

A filter, pressure regulator and oil-mist lubricator combined in a single device with an extremely compact design. The pressure setting can be locked by pushing the knob down. Oil can be filled under pressure.

## Изделие

| Наименование | Резьба | Диапазон регулирования | Расход (L/min) | A (mm) | B | C (mm) |
|---|---|---|---|---|---|---|
| **K- 07 25 08 44** | G 1/4 | 0.5 - 10 bar | 1400 | 67,0 | 217,0 mm | 68,5 |
| **K- 07 25 08 46** | G 1/4 | 0.5 - 16 bar | 1000 | 67,0 | 217,0 mm | 68,5 |
| **K- 07 25 08 48** | G 3/8 | 0.5 - 10 bar | 1400 | 67,0 | 217,0 mm | 68,5 |
| **K- 07 25 08 50** | G 3/8 | 0.5 - 16 bar | 1000 | 67,0 | 217,0 mm | 68,5 |
| **K- 07 25 08 52** | G 1/2 | 0.5 - 10 bar | 1400 | 65,0 | 217,0 mm | 68,5 |
| **K- 07 25 08 54** | G 1/2 | 0.5 - 16 bar | 1000 | 65,0 | 217,0 mm | 68,5 |
| **K- 07 25 08 56** | G 3/4 | 0.5 - 10 bar | 3400 | 97,0 | 296,5 mm | 96,5 |
| **K- 07 25 08 58** | G 3/4 | 0.5 - 16 bar | 2800 | 97,0 | 296,5 mm | 96,5 |
| **K- 07 25 08 60** | G 1 | 0.5 - 10 bar | 3400 | 93,0 | 296,5 mm | 96,5 |
| **K- 07 25 08 62** | G 1 | 0.5 - 16 bar | 2800 | 93,0 | 296,5 mm | 96,5 |

## Запасные части

| | |
|---|---|
| **K-HALTERBAUSATZ SERIE 81** | Holder for series 81 |
| **K-ERSATZBEHAEL KOMBI** | Spare tank |
| **K-SCHUTZKORB G** | Protective cage |
| **K-VERSCHLEI-SATZ** | Set of wearing parts |
| **K-TROPFAUFSATZ POLYCARBO** | Drip attachment polycarbonate |
| **K-TROPFAUFSATZ METALL** | Drip attachment metal |
| **K-FILTERELEMENT** | Filter element |
| **K-ABLASSVENTIL AUTO** | Fully-automatic drain valve with Adapter G 1/8 |
| **K-RD NIPPEL KURZ 1** | Reducing nipples, short type |
| **K-XV AGM 2** | Double nipples, parallel male thread |

*Несмотря на тщательную проверку мы не может исключить ошибки, поэтому мы не берем на себя ответственность за содержащуюся информацию.*