# K-3/2-BKR VARIOBLOC
Ball valves

## Свойства

| | |
|---|---|
| **Температура окружающей среды** | Max. 80 °C |
| **Рабочее давление** | Max. 20 bar |
| **Измерение расхода воздуха** | At P1 = 6 bar and pressure drop Δp = 1 bar |

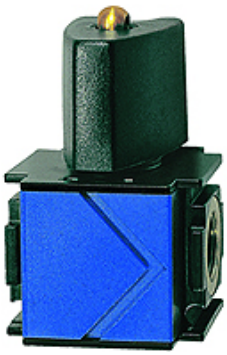

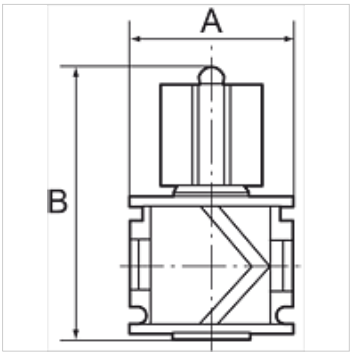


## Указание

Прочие данные только по запросу.

## Описание

Used as the main shut-off element, especially for flanging onto the start of a variobloc service unit. With pressure relief and silencer. Can be locked with a standard padlock.

## Изделие

| Наименование | Резьба | Расход (L/min) | A (mm) | B |
|---|---|---|---|---|
| **K- 07 25 11 89** | G 1/4 | 4300 | 48,0 | 80,0 mm |
| **K- 07 25 11 90** | G 3/8 | 4400 | 48,0 | 80,0 mm |
| **K- 07 25 11 91** | G 1/2 | 9000 | 70,0 | 92,0 mm |
| **K- 07 25 11 92** | G 3/4 | 11000 | 70,0 | 92,0 mm |
| **K- 07 25 11 93** | G 1 | 11000 | 124,0 | 92,0 mm |

*Несмотря на тщательную проверку мы не может исключить ошибки, поэтому мы не берем на себя ответственность за содержащуюся информацию.*