# WUH
Скребковая манжета, WUH

HANSA-FLEX

## Свойства

| | |
|---|---|
| **Модель** | Скребковая манжета |
| **Скорость скольжения max.** | 4,0 m/s |
| **Температура min.** | -40 °C |
| **Температура max.** | 110 °C |
| **Рабочие среды** | Минеральное масло |
| **Монтаж** | сложить скребковую манжету по форме подковы и вдавить ее в приемный паз |
| **Применение** | For the usage at higher pollution, for e.g.:<br>Mining<br>foundries |
| **Материал** | PU 93° Shore A |

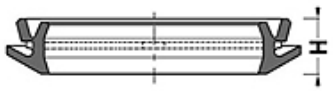


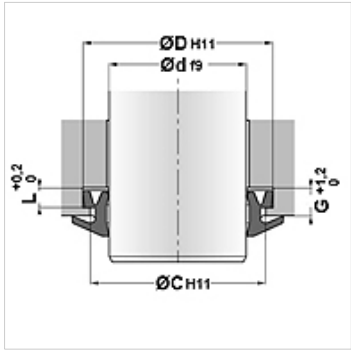


## Изделие

| Наименование | C (mm) | D (mm) | d (mm) | G (mm) | H (mm) | L (mm) |
|---|---|---|---|---|---|---|
| **WUH-26** | 32,0 | 34,0 | 26 | 5,00 | 8,7 | 4,0 |
| **WUH-30** | 36,0 | 38,0 | 30 | 5,00 | 8,7 | 4,0 |
| **WUH-32** | 38,0 | 40,0 | 32 | 5,00 | 8,7 | 4,0 |
| **WUH-36** | 42,0 | 44,0 | 36 | 5,00 | 8,7 | 4,0 |
| **WUH-40** | 46,0 | 48,0 | 40 | 5,00 | 8,7 | 4,0 |
| **WUH-45** | 51,0 | 53,0 | 45 | 5,00 | 8,7 | 4,0 |
| **WUH-50** | 56,0 | 58,0 | 50 | 5,00 | 8,7 | 4,0 |
| **WUH-52** | 58,0 | 60,0 | 52 | 5,00 | 8,7 | 4,0 |
| **WUH-56** | 62,0 | 64,0 | 56 | 5,00 | 8,7 | 4,0 |
| **WUH-60** | 66,0 | 68,0 | 60 | 5,00 | 8,7 | 4,0 |
| **WUH-68** | 74,0 | 76,0 | 68 | 5,00 | 8,7 | 4,0 |
| **WUH-70** | 76,0 | 78,0 | 70 | 5,00 | 8,7 | 4,0 |
| **WUH-75** | 81,0 | 83,0 | 75 | 5,00 | 8,7 | 4,0 |
| **WUH-80** | 86,0 | 88,0 | 80 | 5,00 | 8,7 | 4,0 |
| **WUH-100** | 107,0 | 110,0 | 100 | 8,10 | 11,7 | 6,3 |

*Несмотря на тщательную проверку мы не может исключить ошибки, поэтому мы не берем на себя ответственность за содержащуюся информацию.*