K-KLEMMBUEGEL IG

Clamp strap with female thread

HANSA FLEX

Свойства

Материал	nickel plated iron



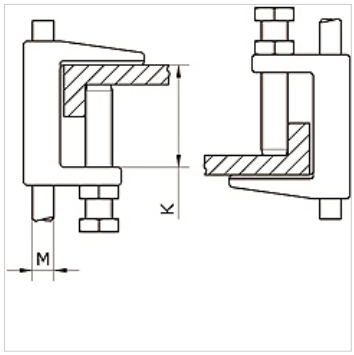

Изделие

Наименование	Резьба	K (mm)
K- 07 40 54 92	M 8	18

Несмотря на тщательную проверку мы не может исключить ошибки, поэтому мы не берем на себя ответственность за содержащуюся информацию.