K-KRONENBOHR SCHN-FLAN 20-63 INFI

Core drill for quick assembly Ø 20 mm – Ø 63 mm

Свойства

Материал	(HSS) Steel

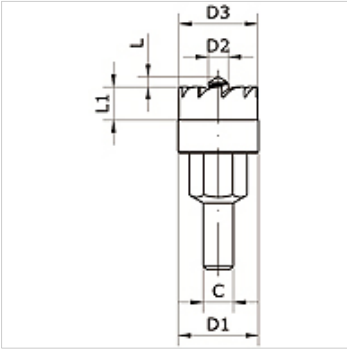

Изделие

Наименование	Для наружного Ø трубы мм	C (mm)	D1 (mm)	D2 (mm)	D3 (mm)	L (mm)	L1 (mm)
K- 07 40 54 52	32, 40	9,0	24,0	6	23,5	3,0	10,0
K- 07 40 54 53	50, 63	9,0	31,0	6	30,5	3,0	9,0

Несмотря на тщательную проверку мы не может исключить ошибки, поэтому мы не берем на себя ответственность за содержащуюся информацию.