DDIM P

Rod seal DDIM-P

Свойства

Модель	С-образное кольцевое уплотнение для штока
Рабочее давление	до 16 бар
Скорость скольжения max.	1,0 m/s
Температура min.	-30 °C
Температура max.	80 °C
Рабочие среды	Воздух
Монтаж	в закрытых пазах A в открытых пазах B
Материал	90° твердость по Шору A полиуретан
Применение	Гидравлические системы + пневматические системы

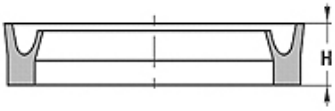

Toleranz / Tolerance		
d	D	L
H8 / f7	H9	+0,5 0

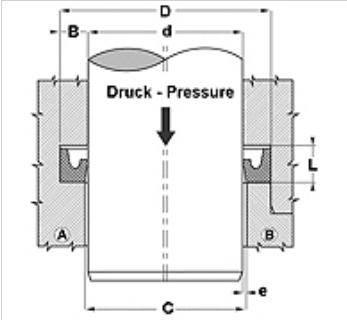

e (mm) < 0,3 -0,001 P (bar)

Указание

Dimensions see page Rod seals ...

Описание

уплотнение с малыми потерями на трение.

Простое решение.

Указания по заказу

Другие размеры по запросу

Изделие

Наименование	D (mm)	d (mm)	L (mm)	H (mm)
DDIM 05 09-P	9	5	3,0	2,5

Варианты изделия

DDIM	Уплотнение штока, DDIM, 90° твердость по Шору A нитрильный каучук