# DDEM P

Piston seal, DDEM-P

## Свойства

| | |
|---|---|
| **Модель** | U-образное уплотнение для поршня |
| **Рабочее давление** | до 16 бар |
| **Скорость скольжения max.** | 1,0 m/s |
| **Исполнение** | Метрическая |
| **Температура min.** | -30 °C |
| **Температура max.** | 80 °C |
| **Рабочие среды** | Воздух |
| **Монтаж** | на моноблочных поршнях A<br>на многоблочных поршнях B |
| **Материал** | 90° твердость по Шору A полиуретан |
| **Применение** | Гидравлические системы +<br>пневматические системы |

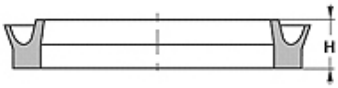


| Toleranz / Tolerance | | |
|---|---|---|
| D | d | L |
| H9 / e8 | h9 | +0,50<br>0 |

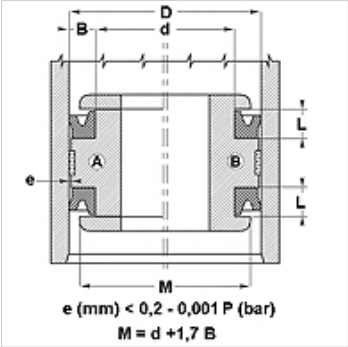


## Указание

Dimensions, see under chapter Hydraulics / Piston seals

## Описание

уплотнение с малыми потерями на трение.
Простое решение.

## Указания по заказу

Изготовление уплотнений с диаметром от 20 до 510 мм возможно в кратчайшие сроки.

## Изделие

| Наименование | D (mm) | d (mm) | L (mm) |
|---|---|---|---|
| **DDEM 20 14-P** | 20 | 14 | 4,5 |