SKF ORING HA

Уплотнительное кольцо круглого сечения для SKF...HA

Свойства

Материал	Нитрильный каучук



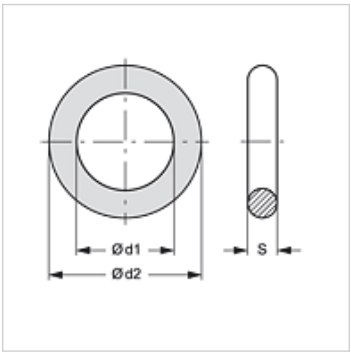

Изделие

Наименование	DN*	Типоразмер
SKF ORING 10 HA	10	3/8"
SKF ORING 13 HA	12	1/2"
SKF ORING 20 HA	19	3/4"
SKF ORING 25 HA	25	1"
SKF ORING 32 HA	31	1.1/4"
SKF ORING 40 HA	38	1.1/2"

DN = номинальный диаметр, номинальный внутренний диаметр

Является запасной частью к следующим изделиям

SKF IR HA	Жесткая половина резьбовой муфты

Дополнительные элементы

SKF STUETZRING HA	Опорное кольцо для SKF...HA

Несмотря на тщательную проверку мы не может исключить ошибки, поэтому мы не берем на себя ответственность за содержащуюся информацию.