SKF STUETZRING HA

Опорное кольцо для SKF...HA

Свойства

Подходит для	Жесткая половина резьбовой муфты SKF...HA
Материал	Политетрафторэтилен



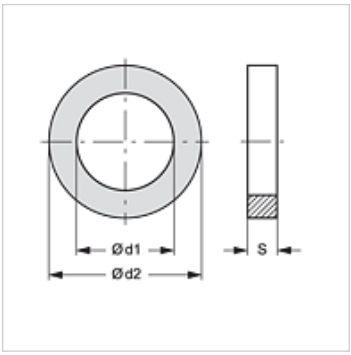

Изделие

Наименование	DN*	Типоразмер
SKF STUETZRING 10 HA	10	3/8"
SKF STUETZRING 13 HA	12	1/2"
SKF STUETZRING 20 HA	19	3/4"
SKF STUETZRING 25 HA	25	1"
SKF STUETZRING 32 HA	31	1.1/4"
SKF STUETZRING 40 HA	38	1.1/2"

DN = номинальный диаметр, номинальный внутренний диаметр

Является запасной частью к следующим изделиям

SKF IR HA	Жесткая половина резьбовой муфты

Дополнительные элементы

SKF ORING HA	Уплотнительное кольцо круглого сечения для SKF...HA

Несмотря на тщательную проверку мы не может исключить ошибки, поэтому мы не берем на себя ответственность за содержащуюся информацию.