HK PFR

Radialkolbenpumpe

Radial piston pump

Abmessungen / *Dimensions*

HK PFR 2

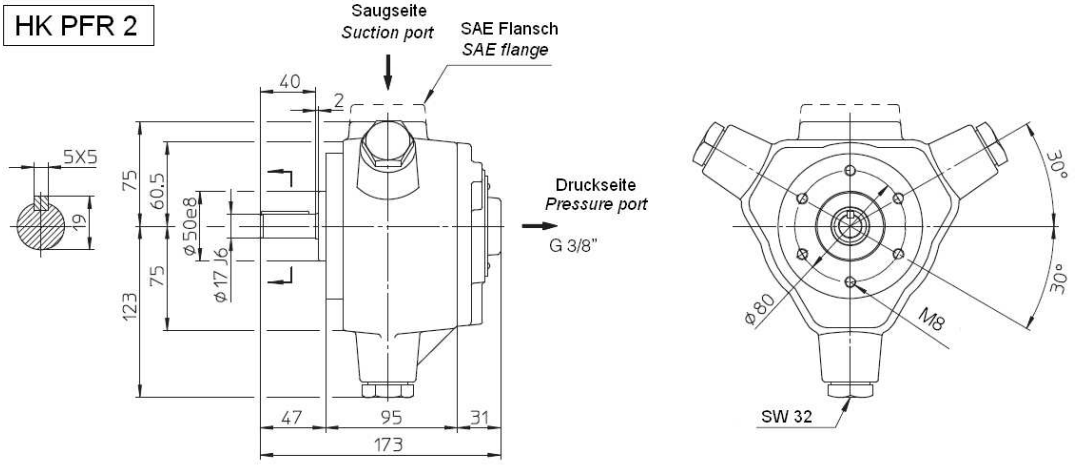

HK PFR 3

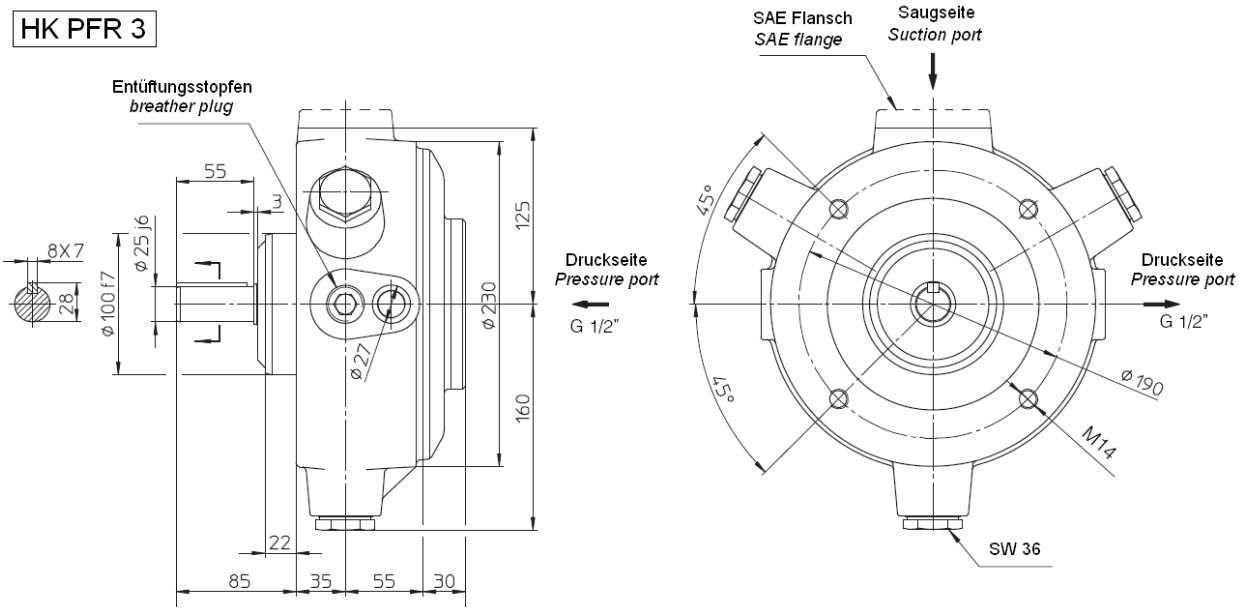

HK PFR 5

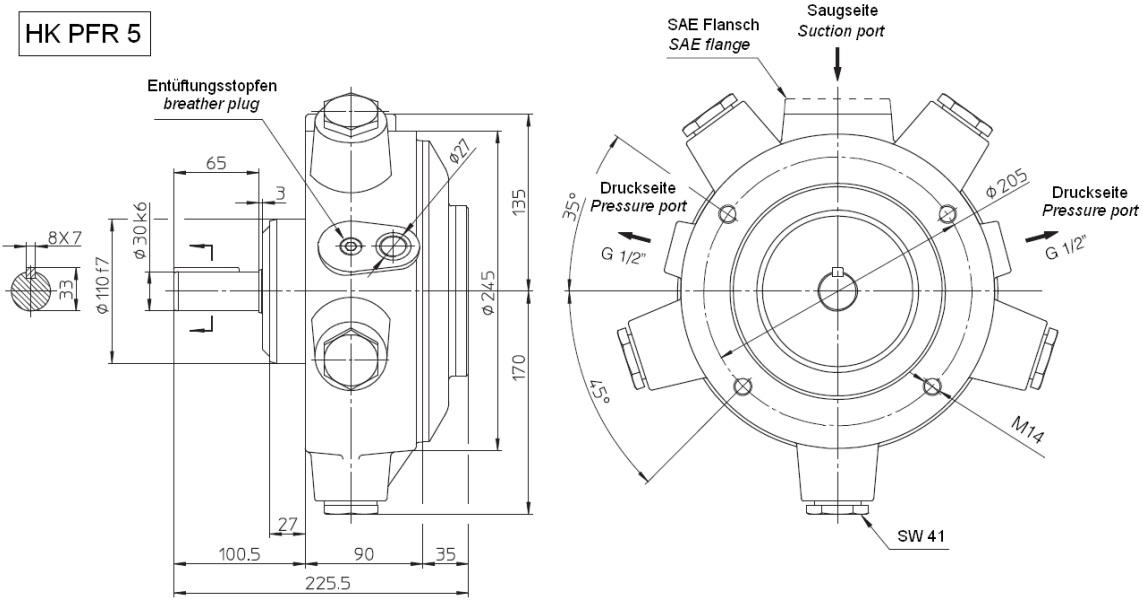

Trotz sorgfältigster Prüfung können wir Fehler nicht ausschließen und übernehmen keine Gewähr für die enthaltenen Angaben.

Despite careful checking, we cannot guarantee the accuracy of all information included on this site, and we accept no liability.

Diagramme, Kennlinien / *Diagram, chart*

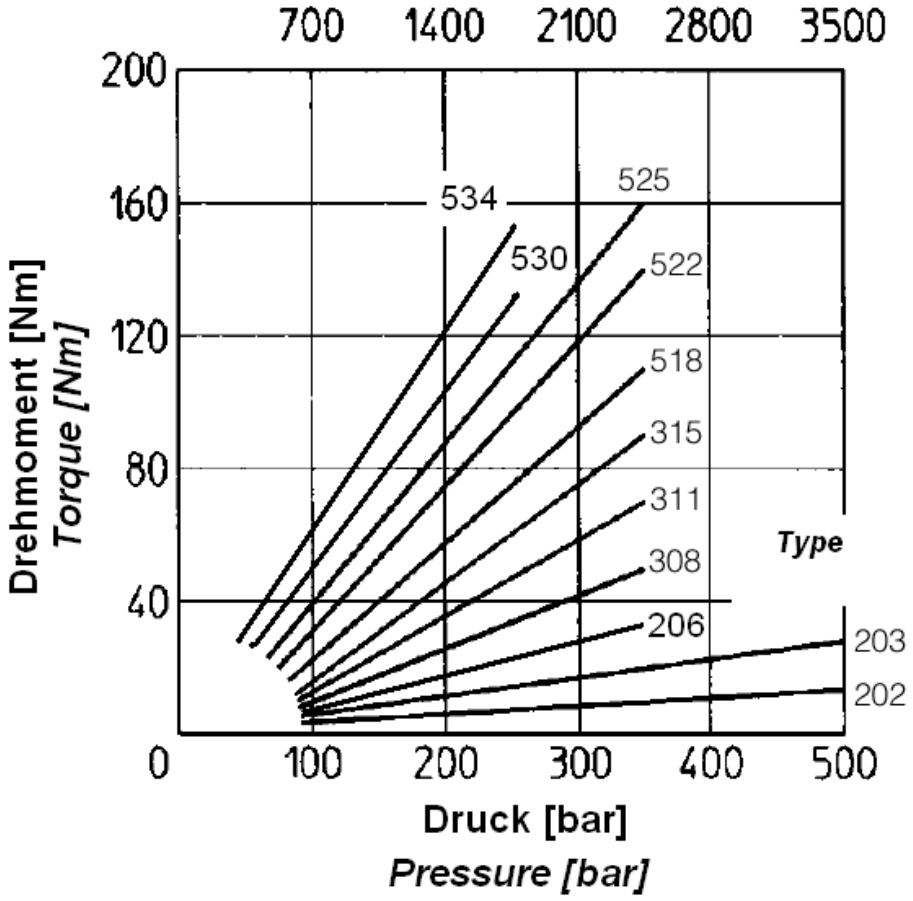

Trotz sorgfältigster Prüfung können wir Fehler nicht ausschließen und übernehmen keine Gewähr für die enthaltenen Angaben.

Despite careful checking, we cannot guarantee the accuracy of all information included on this site, and we accept no liability.