# AVM
Nákrutka pre naskrutkovanie

HANSA-FLEX

## Vlastnosti

| | |
|---|---|
| **Prípojka 1** | metrický vonkajší závit valcový |
| **Tvar tesnenia 1** | Tvar B |
| **Prípojka 2** | metrický závit pre matice |
| **Tvar tesnenia 2** | Nátrubok so zárezným krúžkom |
| **Konštrukcia** | Nákrutka pre naskrutkovanie |
| **Vyhotovenie** | priame |
| **Norma** | DIN 2353<br>ISO 8434-1 |
| **Rozsah dodávky** | Nátrubky s presuvnou maticou a predmontovaným zárezným krúžkom |
| **Materiál** | Oceľ |
| **Povrchová ochrana** | galvanický povlak |



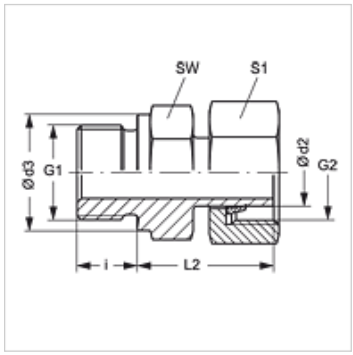


## Poznámka

Pokyny pre montáž, zabudovanie, tlakové zaťaženie a povolené prevádzkové teploty nájdete v technických informáciách pre fitingové nákrutky

## Výrobok

| Označenie | Konštrukčný rad | Prevádzkový tlak | Ø d2 (mm) | G1 | G2 | Ø d3 (mm) | i (mm) | L2 (mm) | SW (mm) | S1 |
|---|---|---|---|---|---|---|---|---|---|---|
| **AVM NW 04 L** | D | PN 315 | 6 | M 10 x 1 | M 12 x 1,5 | 14 | 8 | 24,5 | 14 | 14 |
| **AVM NW 06 L** | D | PN 315 | 8 | M 12 x 1,5 | M 14 x 1,5 | 17 | 12 | 26,5 | 17 | 17 |
| **AVM NW 08 L** | D | PN 315 | 10 | M 14 x 1,5 | M 16 x 1,5 | 19 | 12 | 27,5 | 19 | 19 |
| **AVM NW 10 L** | D | PN 315 | 12 | M 16 x 1,5 | M 18 x 1,5 | 21 | 12 | 30,5 | 22 | 22 |
| **AVM NW 10 L 18** | D | PN 315 | 12 | M 18 x 1,5 | M 18 x 1,5 | 23 | 12 | 30,5 | 24 | 22 |
| **AVM NW 10 L 22** | D | PN 315 | 12 | M 22 x 1,5 | M 18 x 1,5 | 27 | 14 | 31,5 | 32 | 22 |
| **AVM NW 13 L** | D | PN 315 | 15 | M 18 x 1,5 | M 22 x 1,5 | 23 | 14 | 31,5 | 24 | 27 |
| **AVM NW 13 L 22** | D | PN 315 | 15 | M 22 x 1,5 | M 22 x 1,5 | 27 | 14 | 31,5 | 27 | 27 |
| **AVM NW 16 L** | D | PN 315 | 18 | M 22 x 1,5 | M 26 x 1,5 | 27 | 14 | 31,5 | 27 | 32 |
| **AVM NW 20 L** | D | PN 160 | 22 | M 26 x 1,5 | M 30 x 2 | 31 | 16 | 32,5 | 32 | 36 |
| **AVM NW 25 L** | D | PN 160 | 28 | M 33 x 2 | M 36 x 2 | 39 | 18 | 35,0 | 41 | 41 |
| **AVM NW 32 L** | D | PN 160 | 35 | M 42 x 2 | M 45 x 2 | 49 | 20 | 42,5 | 50 | 50 |
| **AVM NW 40 L** | D | PN 250 | 42 | M 48 x 2 | M 52 x 2 | 55 | 22 | 46,5 | 55 | 60 |
| | | | | | | | | | | |
| **AVM NW 03 S** | S | PN 630 | 6 | M 12 x 1,5 | M 14 x 1,5 | 17 | 12 | 27,0 | 17 | 17 |
| **AVM NW 04 S** | S | PN 630 | 8 | M 14 x 1,5 | M 16 x 1,5 | 19 | 12 | 29,5 | 19 | 19 |
| **AVM NW 06 S** | S | PN 630 | 10 | M 16 x 1,5 | M 18 x 1,5 | 21 | 12 | 32,0 | 22 | 22 |
| **AVM NW 08 S** | S | PN 630 | 12 | M 18 x 1,5 | M 20 x 1,5 | 23 | 12 | 34,0 | 24 | 24 |
| **AVM NW 10 S** | S | PN 630 | 14 | M 20 x 1,5 | M 22 x 1,5 | 25 | 14 | 36,5 | 27 | 27 |
| **AVM NW 13 S** | S | PN 400 | 16 | M 22 x 1,5 | M 24 x 1,5 | 27 | 14 | 37,0 | 27 | 30 |
| **AVM NW 16 S** | S | PN 400 | 20 | M 27 x 2 | M 30 x 2 | 32 | 16 | 43,0 | 32 | 36 |
| **AVM NW 20 S** | S | PN 400 | 25 | M 33 x 2 | M 36 x 2 | 39 | 18 | 48,0 | 41 | 46 |
| **AVM NW 20 S M 42** | S | PN 400 | 25 | M 42 x 2 | M 36 x 2 | 49 | 20 | 51,0 | 50 | 46 |
| **AVM NW 25 S** | S | PN 250 | 30 | M 42 x 2 | M 42 x 2 | 49 | 20 | 51,0 | 50 | 50 |
| **AVM NW 32 S** | S | PN 250 | 38 | M 48 x 2 | M 52 x 2 | 55 | 22 | 60,0 | 55 | 60 |

Konštrukčný rad: LL = Veľmi ľahká L = Ľahká S = Ťažká – PN = Menovitý tlak PB = Max. prevádzkový tlak – Ø d2 = Vonkajší priemer rúry

## Varianty produktu

| | |
|---|---|
| **AVM VA** | Nákrutka pre naskrutkovanie, Ušľachtilá oceľ |