DRD VA

Prítlačný krúžok pre lemovacie pripojenie

Vlastnosti

Konštrukcia	Prítlačný krúžok pre lemovacie pripojenie
Materiál	Ušľachtilá oceľ

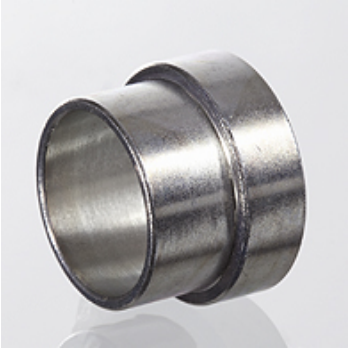

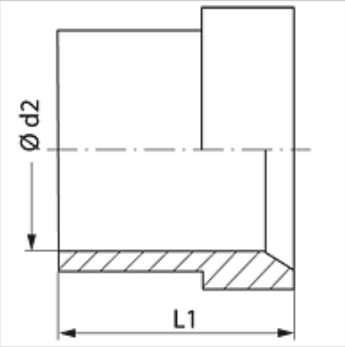

Výrobok

Označenie	Konštrukčný rad	Prevádzkový tlak	Ø d2 (mm)	L1 (mm)
DRD 06 VA	D / S	PN 630	6	10,5
DRD 08 VA	D / S	PN 630	8	11,0
DRD 10 VA	D / S	PN 630	10	12,5
DRD 12 VA	D / S	PN 630	12	13,0
DRD 15 VA	D	PN 400	15	14,0
DRD 18 VA	D	PN 315	18	14,5
DRD 22 VA	D	PN 315	22	18,0
DRD 28 VA	D	PN 250	28	17,0
DRD 35 VA	D	PN 250	35	19,0
DRD 42 VA	D	PN 250	42	21,0
DRD 14 VA	S	PN 630	14	14,5
DRD 16 VA	S	PN 400	16	17,0
DRD 20 VA	S	PN 400	20	17,5
DRD 25 VA	S	PN 400	25	20,0
DRD 30 VA	S	PN 400	30	21,5
DRD 38 VA	S	PN 315	38	26,5

PN = Menovitý tlak PB = Max. prevádzkový tlak – Konštrukčný rad: LL = Veľmi ľahká L = Ľahká S = Ťažká

Varianty produktu

DRD	Prítlačný krúžok pre lemovacie pripojenie, Oceľ

Napriek čo najstarostlivejšej kontrole nemôžeme vylúčiť chyby a nepreberáme žiadnu záruku za zahrnuté údaje.