VERSCHLUSS AJ VA

Uzatváracia matica

Vlastnosti

Prípojka 1	Závit pre matice UN/UNF
Tvar tesnenia 1	Vnútorný kužeľ 74°
Konštrukcia	Uzatváracia matica
Vyhotovenie	priame
Materiál	Ušľachtilá oceľ

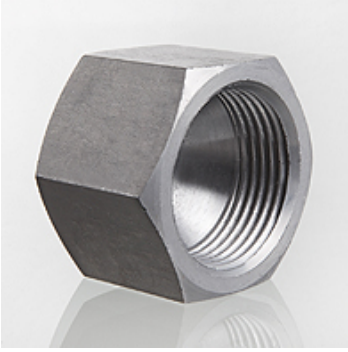

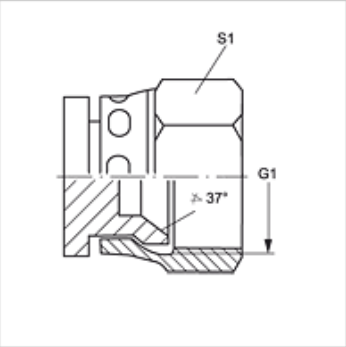

Výrobok

Označenie	G1	S1
VERSCHLUSS AJ 04 VA	7/16" -20 UNF	14
VERSCHLUSS AJ 05 VA	1/2" -20 UNF	17
VERSCHLUSS AJ 06 VA	9/16" -18 UNF	19
VERSCHLUSS AJ 08 VA	3/4" -16 UNF	22
VERSCHLUSS AJ 10 VA	7/8" -14 UNF	27
VERSCHLUSS AJ 12 VA	1.1/16" -12 UN	32
VERSCHLUSS AJ 16 VA	1,5/16" -12 UN	41
VERSCHLUSS AJ 20 VA	1,5/8" -12 UN	50
VERSCHLUSS AJ 24 VA	1,7/8" -12 UN	60

SW, S1, S2 = Šírka kľúča

Varianty produktu

VERSCHLUSS AJ	Uzatváracia matica, Oceľ

Napriek čo najstarostlivejšej kontrole nemôžeme vylúčiť chyby a nepreberáme žiadnu záruku za zahrnuté údaje.