RD
Spätný ventil, prípojka

HANSA FLEX

Vlastnosti

Prípojka 1 + 2	metrický vonkajší závit valcový
Tvar tesnenia 1 + 2	Vnútorný kužeľ 24°
Konštrukcia	Spätný ventil, prípojka
Norma	DIN 3865
Rozsah dodávky	Hrdlo s presuvnou maticou a zárezným krúžkom
Materiál	Oceľ
Povrchová ochrana	galvanický povlak



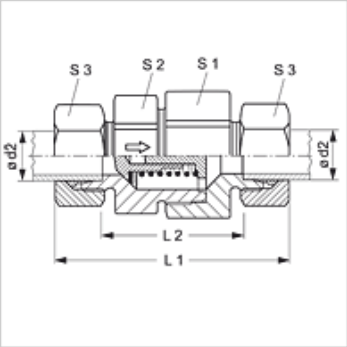

Poznámka

Pokyny pre montáž, zabudovanie, tlakové zaťaženie a povolené prevádzkové teploty nájdete v technických informáciách pre fitingové nákrutky

Pokyny pre objednanie

Dodáva sa tiež s reakčnými tlakmi 0,2; 0,5; 2; 3; 5 bar.

Výrobok

Označenie	Reakčný tlak	Konštrukčný rad	Prevádzkový tlak	Ø d2 (mm)	L1 (mm)	L2 (mm)	S1	S2	S3
RD NW 04 HL	pribl. 1 bar	D	PN 250	6	58,0	29,0	19	17	14
RD NW 06 HL	pribl. 1 bar	D	PN 250	8	59,0	30,0	24	22	17
RD NW 08 HL	pribl. 1 bar	D	PN 250	10	69,5	40,5	27	24	19
RD NW 10 HL	pribl. 1 bar	D	PN 250	12	72,5	43,5	30	27	22
RD NW 13 HL	pribl. 1 bar	D	PN 250	15	77,5	47,5	36	32	27
RD NW 16 HL	pribl. 1 bar	D	PN 160	18	83,5	51,5	41	38	32
RD NW 20 HL	pribl. 1 bar	D	PN 160	22	93,5	61,5	50	46	36
RD NW 25 HL	pribl. 1 bar	D	PN 100	28	102,5	69,5	60	55	41
RD NW 32 HL	pribl. 1 bar	D	PN 100	35	117,5	74,5	70	65	50
RD NW 40 HL	pribl. 1 bar	D	PN 100	42	119,0	74,0	70	65	60
RD NW 03 HS	pribl. 1 bar	S	PN 400	6	63,5	34,5	19	17	17
RD NW 04 HS	pribl. 1 bar	S	PN 400	8	63,5	34,5	19	17	19
RD NW 06 HS	pribl. 1 bar	S	PN 400	10	72,5	40,5	24	22	22
RD NW 08 HS	pribl. 1 bar	S	PN 400	12	74,5	42,5	27	24	24
RD NW 10 HS	pribl. 1 bar	S	PN 315	14	82,5	47,5	32	27	27
RD NW 13 HS	pribl. 1 bar	S	PN 315	16	86,5	50,5	36	32	30
RD NW 16 HS	pribl. 1 bar	S	PN 250	20	97,5	54,5	41	38	36
RD NW 20 HS	pribl. 1 bar	S	PN 250	25	106,5	58,5	50	46	46
RD NW 25 HS	pribl. 1 bar	S	PN 250	30	122,5	69,5	60	55	50
RD NW 32 HS	pribl. 1 bar	S	PN 250	38	136,5	75,5	70	65	60

PN = Menovitý tlak PB = Max. prevádzkový tlak – Konštrukčný rad: LL = Veľmi ľahká L = Ľahká S = Ťažká – Ø = Vonkajší priemer rúrky

Varianty produktu

RD VA	Spätný ventil, prípojka, Ušľachtilá oceľ
XRD	Spätný ventil, prípojka, Oceľ

Príslušenstvo

RD FEDER	Pružina pre spätný ventil
RD FEDER PT	Pružina pre spätný ventil

Napriek čo najstarostlivejšej kontrole nemôžeme vylúčiť chyby a nepreberáme žiadnu záruku za zahrnuté údaje.