AFS SCHR U

Súprava skrutiek UNC, vnútorný šesťhran

Vlastnosti

Konštrukcia	Súprava skrutiek
Norma	ASA B 18.3
Rozsah dodávky	4 skrutky + 4 pružné krúžky
Materiál	Oceľ
Povrchová ochrana	čierno olejovaná



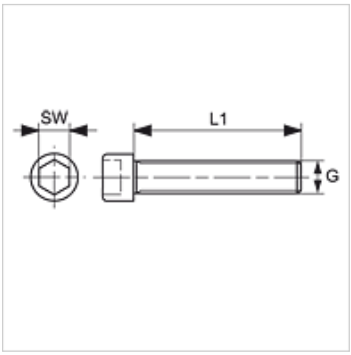

Výrobok

Označenie	G1	L1 (mm)	SW
AFS 80 SCHRU	5/16" x 1,1/4" UNC	31,8	7/32"
AFS 100 SCHRU	3/8" x 1.1/2" UNC	38,1	5/16"
AFS 104 SCHRU	7/16" x 1.1/2" UNC	38,1	5/16"
AFS 106 SCHRU	1/2" x 1.3/4" UNC	44,5	3/8"
AFS 112 SCHRU	5/8" x 2" UNC	50,8	1/2"
AFS 403 SCHRU	7/16" x 1.3/4" UNC	44,5	5/16"
AFS 406 SCHRU	3/4" x 2,1/2" UNC	63,5	9/16"

SW = Šírka kľúča

tvorí príslušenstvo pre nasledujúce produkty

FH (3000 PSI)	Delená príruba SAE
FH (6000 PSI)	Delená príruba SAE
VF (3000 PSI)	Plná príruba SAE
VF (6000 PSI)	Plná príruba SAE

Napriek čo najstarostlivejšej kontrole nemôžeme vylúčiť chyby a nepreberáme žiadnu záruku za zahrnuté údaje.