BZL / BZS
Uzáver bez presuvnej matice

HANSA FLEX

Vlastnosti

Tvar tesnenia 1	Vonkajší kužeľ 24° s O-krúžkom
Konštrukcia	Uzáver bez presuvnej matice
Vyhotovenie	priame
Norma	DIN 2353 ISO 8434-1
Materiál	Oceľ
Povrchová ochrana	galvanický povlak



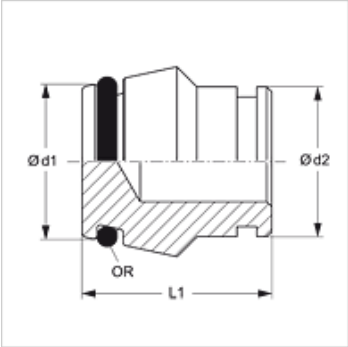

Poznámka

Pokyny pre montáž, zabudovanie, tlakové zaťaženie a povolené prevádzkové teploty nájdete v technických informáciách pre fitingové nákrutky

Výrobok

Označenie	Konštrukčný rad	Prevádzkový tlak	Ø d1 (mm)	Ø d2 (mm)	L1 (mm)	OR
BZL NW 04	D	PN 315	6,6	6	18,5	4,0 x 1,5
BZL NW 06	D	PN 315	8,5	8	18,0	6,0 x 1,5
BZL NW 08	D	PN 315	10,6	10	19,5	7,5 x 1,5
BZL NW 10	D	PN 315	12,6	12	19,0	9,0 x 1,5
BZL NW 13	D	PN 315	15,5	15	19,0	12,0 x 2,0
BZL NW 16	D	PN 315	18,6	18	22,0	15,0 x 2,0
BZL NW 20	D	PN 160	22,6	22	22,0	20,0 x 2,0
BZL NW 25	D	PN 160	28,5	28	23,5	26,0 x 2,0
BZL NW 32	D	PN 160	36,0	35	27,0	32,0 x 2,5
BZL NW 40	D	PN 160	43,0	42	27,5	38,0 x 2,5
BZS NW 10	S	PN 630	14,5	14	21,0	10,0 x 2,0
BZS NW 13	S	PN 400	16,5	16	22,0	12,0 x 2,0
BZS NW 16	S	PN 400	20,9	20	26,5	16,3 x 2,4
BZS NW 20	S	PN 400	25,9	25	27,5	20,3 x 2,4
BZS NW 25	S	PN 400	31,0	30	28,5	25,3 x 2,4
BZS NW 32	S	PN 315	39,0	38	32,5	33,3 x 2,4

Konštrukčný rad: LL = Veľmi ľahká L = Ľahká S = Ťažká – PN = Menovitý tlak PB = Max. prevádzkový tlak – Ø = Vonkajší priemer rúrky

Varianty produktu

BZL / BZS MG	Uzáver bez presuvnej matice, Mosadz
BZL VA / BZS VA	Uzáver bez presuvnej matice, Ušľachtilá oceľ

Napriek čo najstarostlivejšej kontrole nemôžeme vylúčiť chyby a nepreberáme žiadnu záruku za zahrnuté údaje.