BZL VA / BZS VA

Uzáver bez presuvnej matice

HANSA-FLEX

Vlastnosti

Tvar tesnenia 1	Vonkajší kužeľ 24° s O-krúžkom
Konštrukcia	Uzáver bez presuvnej matice
Vyhotovenie	priame
Norma	DIN 2353 ISO 8434-1
Materiál	Ušľachtilá oceľ



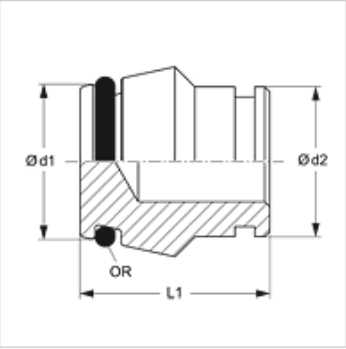

Poznámka

Pokyny pre montáž, zabudovanie, tlakové zaťaženie a povolené prevádzkové teploty nájdete v technických informáciách pre fitingové nákrutky

Výrobok

Označenie	Konštrukčný rad	Prevádzkový tlak	Ø d1 (mm)	Ø d2 (mm)	L1 (mm)	OR
BZL NW 04 VA	D	PN 315	6,6	6	18,5	4,0 x 1,5
BZL NW 06 VA	D	PN 315	8,5	8	18,0	6,0 x 1,5
BZL NW 08 VA	D	PN 315	10,6	10	19,5	7,5 x 1,5
BZL NW 10 VA	D	PN 315	12,6	12	19,0	9,0 x 1,5
BZL NW 13 VA	D	PN 315	15,5	15	19,0	12,0 x 2,0
BZL NW 16 VA	D	PN 315	18,6	18	22,0	15,0 x 2,0
BZL NW 20 VA	D	PN 160	22,6	22	22,0	20,0 x 2,0
BZL NW 25 VA	D	PN 160	28,5	28	23,5	26,0 x 2,0
BZL NW 32 VA	D	PN 160	36,0	35	27,0	32,0 x 2,5
BZL NW 40 VA	D	PN 160	43,0	42	27,5	38,0 x 2,5
BZS NW 03 VA	S	PN 630	-	6	18,5	4,0 x 1,5
BZS NW 04 VA	S	PN 630	-	8	18,5	6,0 x 1,5
BZS NW 06 VA	S	PN 630	-	10	20,0	7,5 x 1,5
BZS NW 08 VA	S	PN 630	-	12	20,5	9,0 x 1,5
BZS NW 10 VA	S	PN 630	14,5	14	21,0	10,0 x 2,0
BZS NW 13 VA	S	PN 400	16,5	16	22,0	12,0 x 2,0
BZS NW 16 VA	S	PN 400	20,9	20	26,5	16,0 x 2,5
BZS NW 20 VA	S	PN 400	25,9	25	27,5	20,0 x 2,5
BZS NW 25 VA	S	PN 400	31,0	30	28,5	25,0 x 2,5
BZS NW 32 VA	S	PN 315	39,0	38	32,5	33,0 x 2,5

Konštrukčný rad: LL = Veľmi ľahká L = Ľahká S = Ťažká – PN = Menovitý tlak PB = Max. prevádzkový tlak – Ø = Vonkajší priemer rúrky

Varianty produktu

BZL / BZS	Uzáver bez presuvnej matice, Oceľ
BZL / BZS MG	Uzáver bez presuvnej matice, Mosadz

Napriek čo najstarostlivejšej kontrole nemôžeme vylúčiť chyby a nepreberáme žiadnu záruku za zahrnuté údaje.