# WR VA

Nákrutka k naskrutkovaniu, uhol 90°

## Vlastnosti

| | |
|---|---|
| **Prípojka 1** | Vonkajší závit BSP, valcový |
| **Tvar tesnenia 1** | tesniaci závit |
| **Prípojka 2** | metrický vonkajší závit valcový |
| **Tvar tesnenia 2** | Vnútorný kužeľ 24° |
| **Konštrukcia** | Nákrutka pre naskrutkovanie |
| **Vyhotovenie** | Uhol 90° |
| **Norma** | DIN 2353<br>ISO 8434-1 |
| **Rozsah dodávky** | Hrdlo s presuvnou maticou a zárezným krúžkom |
| **Materiál** | Ušľachtilá oceľ |



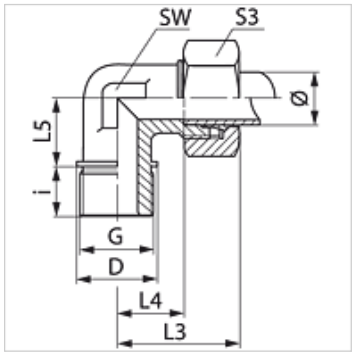


## Poznámka

Pokyny pre montáž, zabudovanie, tlakové zaťaženie a povolené prevádzkové teploty nájdete v technických informáciách pre fitingové nákrutky

## Výrobok

| Označenie | Konštrukčný rad | Prevádzkový tlak | Rúrka, vonkajší Ø (mm) | G | D: (mm) | i (mm) | L3 (mm) | L4 (mm) | L5 (mm) | SW (mm) | S3 |
|---|---|---|---|---|---|---|---|---|---|---|---|
| **WR NW 20 HL VA** | D | PN 160 | 22 | G 3/4" -14 | 32 | 16 | 44 | 27,5 | 26 | 27 | 36 |
| **WR NW 25 HL VA** | D | PN 160 | 28 | G 1" -11 | 39 | 18 | 47 | 30,5 | 30 | 36 | 41 |
| **WR NW 32 HL VA** | D | PN 160 | 35 | G 1,1/4" -11 | 49 | 20 | 56 | 34,5 | 34 | 41 | 50 |
| **WR NW 40 HL VA** | D | PN 160 | 42 | G 1,1/2" -11 | 55 | 22 | 63 | 40,0 | 39 | 50 | 60 |
| | | | | | | | | | | | |
| **WR NW 16 HS VA** | S | PN 400 | 20 | G 3/4" -14 | 32 | 16 | 48 | 26,5 | 26 | 27 | 36 |
| **WR NW 20 HS VA** | S | PN 400 | 25 | G 1" -11 | 39 | 18 | 54 | 30,0 | 30 | 36 | 41 |
| **WR NW 25 HS VA** | S | PN 250 | 30 | G 1,1/4" -11 | 49 | 20 | 62 | 35,5 | 34 | 41 | 50 |
| **WR NW 32 HS VA** | S | PN 250 | 38 | G 1,1/2" -11 | 22 | 55 | 72 | 41,0 | 39 | 50 | 60 |

Konštrukčný rad: LL = Veľmi ľahká L = Ľahká S = Ťažká – PN = Menovitý tlak PB = Max. prevádzkový tlak – Ø = Vonkajší priemer rúrky

## Varianty produktu

| | |
|---|---|
| **WR** | Nákrutka k naskrutkovaniu, uhol 90°, Oceľ |
| **WR MG** | Nákrutka k naskrutkovaniu, uhol 90°, Mosadz |
| **XWR VA** | Nákrutka k naskrutkovaniu, uhol 90°, Ušľachtilá oceľ |

*Napriek čo najstarostlivejšej kontrole nemôžeme vylúčiť chyby a nepreberáme žiadnu záruku za zahrnuté údaje.*