# G AJF HB
Prípojka

## Vlastnosti

| | |
|---|---|
| **Prípojka 1** | Závit pre matice ORFS |
| **Tvar tesnenia 1** | s plochým tesnením |
| **Prípojka 2** | Vonkajší závit BSP, valcový |
| **Tvar tesnenia 2** | Vnútorný kužeľ 60° |
| **Konštrukcia** | Prípojka |
| **Vyhotovenie** | priame |
| **Materiál** | Oceľ |
| **Povrchová ochrana** | galvanický povlak |



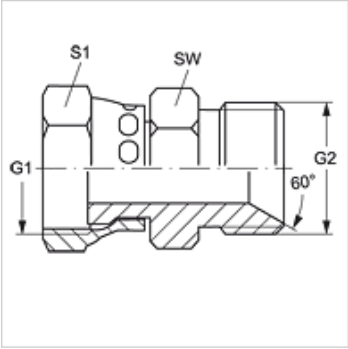


## Výrobok

| Označenie | G1 | G2 | SW (mm) | S1 |
|---|---|---|---|---|
| **G AJF 04 HB** | 9/16" -18 UNF | G 1/4" -19 | 19 | 17 |
| **G AJF 04 HB 06** | 9/16" -18 UNF | G 3/8" -19 | 22 | 17 |
| **G AJF 06 HB 04** | 11/16" -16 UN | G 1/4" -19 | 19 | 22 |
| **G AJF 06 HB** | 11/16" -16 UN | G 3/8" -19 | 22 | 22 |
| **G AJF 06 HB 08** | 11/16" -16 UN | G 1/2" -14 | 27 | 22 |
| **G AJF 08 HB 06** | 13/16" -16 UN | G 3/8" -19 | 22 | 24 |
| **G AJF 08 HB** | 13/16" -16 UN | G 1/2" -14 | 27 | 24 |
| **G AJF 10 HB 08** | 1" -14 UNS | G 1/2" -14 | 27 | 30 |
| **G AJF 10 HB** | 1" -14 UNS | G 5/8" -14 | 30 | 30 |
| **G AJF 10 HB 12** | 1" -14 UNS | G 3/4" -14 | 32 | 30 |
| **G AJF 12 HB** | 1,3/16" -12 UN | G 3/4" -14 | 32 | 36 |
| **G AJF 12 HB 16** | 1,3/16" -12 UN | G 1" -11 | 41 | 36 |
| **G AJF 16 HB 12** | 1,7/16" -12 UN | G 3/4" -14 | 32 | 41 |
| **G AJF 16 HB** | 1,7/16" -12 UN | G 1" -11 | 41 | 41 |
| **G AJF 16 HB 20** | 1,7/16" -12 UN | G 1,1/4" -11 | 50 | 41 |
| **G AJF 20 HB** | 1.11/16" -12 UN | G 1,1/4" -11 | 50 | 50 |
| **G AJF 24 HB** | 2" -12 UN | G 1,1/2" -11 | 55 | 60 |

SW, S1, S2 = Šírka kľúča

*Napriek čo najstarostlivejšej kontrole nemôžeme vylúčiť chyby a nepreberáme žiadnu záruku za zahrnuté údaje.*